FTZ144 100V

FTZ144 100V, Fasímetro electrónico 240° trifásico, panel 144x144

Código: M1354C. **DESCATALOGADO**

> Escala: 240° P1
> Sistema: Trifásicos equilibrados
> Precisión: 1,5
> Rango medida (V): 100
> Módulos: 144x144

Descripción

- No necesitan alimentación auxiliar.
- Cajas DIN de dimensiones 96 y 144 mm.
- Clase de precisión 1,5
- Convertidor electrónico incorporado
- Circuitos monofásicos y trifásicos equilibrados.

Aplicación

Para la medida del cosφ en circuitos monofásicos y trifásicos equilibrados o desequilibrados.

Fecha creación: 18/08/2025 - CIRCUTOR, SAU se reserva el derecho de realizar cambios técnicos o modificar el contenido/imágenes de este documento sin previo aviso, para mejorar su fiabilidad, funcionalidad, diseño o por otros motivos.
No acepta responsabilidad alguna por los posibles errores, inexactitud o la posible falta de información en el mismo.

FTZ144 100V

Fasímetros

Código: M1354C.

Especificaciones

Características mecánicas

Tamaño (mm) ancho x alto x fondo	144 x 144 x 71.8 (mm)
Peso Neto (kg)	0,71

Normas

Certificaciones	UL
Seguridad eléctrica, Altitud máx. (m)	2000

Circuito de medida de corriente

Consumo	0,75 VA

Circuito de medida de tensión

Consumo	4 VA

Características eléctricas

Tensión de aislamiento, circuito	2 kV, 50 Hz, 1 min entre mecanismo y caja

Precisión de medidas

Precisión	± 1,5 % FE

Rango de corriente del 0,1 a 1,2 In. Para conectar a transformadores .../5A. Convertidor electrónico incorporado.

Fecha creación: 18/08/2025 - CIRCUTOR, SAU se reserva el derecho de realizar cambios técnicos o modificar el contenido/imágenes de este documento sin previo aviso, para mejorar su fiabilidad, funcionalidad, diseño o por otros motivos.
No acepta responsabilidad alguna por los posibles errores, inexactitud o la posible falta de información en el mismo.

FTZ144 100V

Fasímetros

Código: M1354C.

Dimensiones

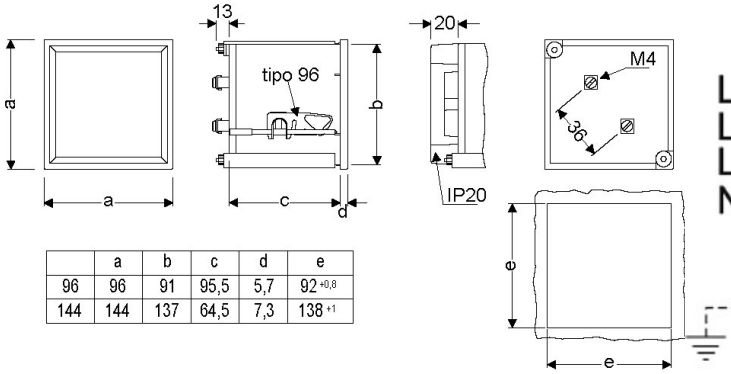

	a	b	c	d	e
96	96	91	95,5	5,7	92 +0,8
144	144	137	64,5	7,3	138 +1
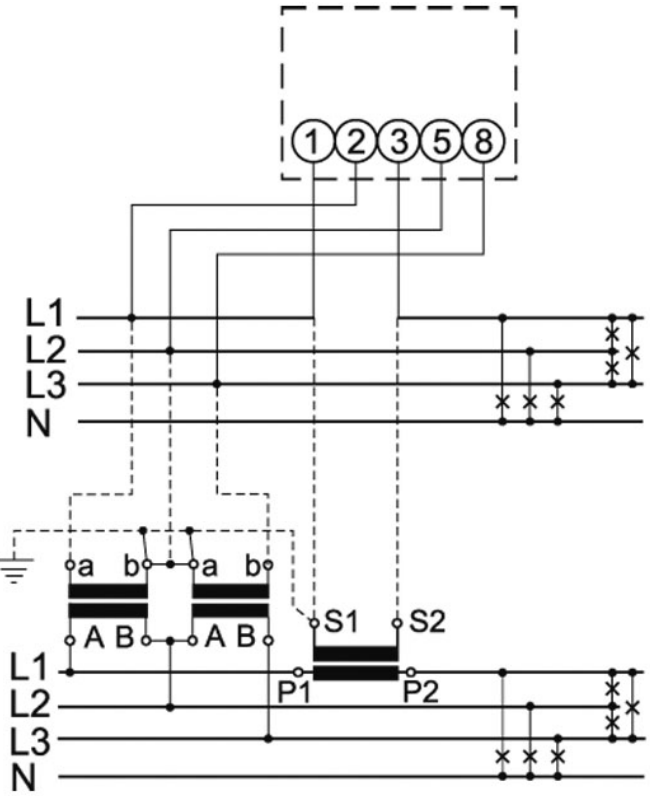
Conexiones