

HC144 45-55Hz 230V

HC144 45-55Hz 230V, Frecuencímetro de aguja 90°, panel 144x144

Código: M12741.

> Escala: 90°
> Precisión: 0,5
> Medida: 45...55 Hz
> Frecuencia (Hz): 45...55
> Módulos: 144x144

Descripción

- No necesitan alimentación auxiliar.
- Cajas DIN de dimensiones 48, 72, 96 y 144 mm.
- Clase de precisión 0,5
- Convertidor electrónico incorporado

Aplicación

Para la lectura precisa y fácil de frecuencia en circuitos de corriente alterna. La distorsión de la tensión, cuya frecuencia queremos medir, puede alcanzar una magnitud del 15% de la tensión nominal en el tercer armónico, sin afectar la clase de precisión.

Fecha creación: 27/11/2026 - CIRCUTOR, SAU se reserva el derecho de realizar cambios técnicos o modificar el contenido/imágenes de este documento sin previo aviso, para mejorar su fiabilidad, funcionalidad, diseño o por otros motivos.
No acepta responsabilidad alguna por los posibles errores, inexactitud o la posible falta de información en el mismo.



HC144 45-55Hz 230V

Frecuencímetros de aguja

Código: M12741.

Especificaciones

Características mecánicas

Tamaño (mm) ancho x alto x fondo	144 x 144 x 71.8 (mm)
Fijación	Panel
Peso Neto (kg)	0,425

Características ambientales

Grado de protección	Panel: IP 52 (Frontal), IP 00 (Terminales)
Temperatura de almacenamiento	-25...+40 °C
Temperatura de trabajo	+10 ... +30 °C

Normas

Certificaciones	CE
Seguridad eléctrica, Altitud Máx (m)	2000
Normas	BS 89, UNE-EN 60051, IEC 144, DIN 43780, IEC 51, UNE 21318

Circuito de medición de corriente

Sobrecarga admisible	1,5 In permanente / 15 In durante 1s

Circuito de medición de tensión

Consumo	2 ... 3 VA
Frecuencia de Muestreo	50 ... 400 Hz
Tensión nominal	230 Vca

Características eléctricas

Tensión de aislamiento, circuito	2kV a 50 Hz < 1min entre mecanismo y caja

Precisión de medición

Precisión	0,5 % FE

HC
Frecuencímetros de aguja 90°

CÓDIGO	TIPO	Escala	Precisión	Módulos	Medida	Frecuencia (Hz)
M12721.	HC72 45-55Hz 230V	90°	0,5	72x72	45...55 Hz	45...55
M12731.	HC96 45-55Hz 230V	90°	0,5	96x96	45...55 Hz	45...55
M12741.	HC144 45-55Hz 230V	90°	0,5	144x144	45...55 Hz	45...55



HC144 45-55Hz 230V

Frecuencímetros de aguja

Código: M12741.

Dimensiones

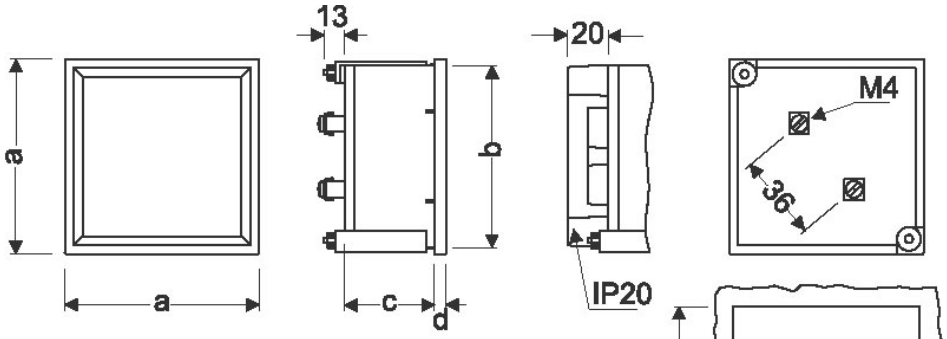

	a	b	c	d	e
48	48	44,7	61	5,2	45 +0,8
72	72	67,2	43,5	5,7	68 +0,8
96	96	91	43,5	5,7	92 +0,8
144	144	137	64,5	7,3	138 +1