# BMSC45 150V

BMSC45 150V, Voltímetro para medida en contínua, bobina móvil, carril DIN

Código: M11768. **DESCATALOGADO**

> Escala: 90° , P1

> Precisión: 1,5

> Rango medida (V): 150

> Equipo: BMSC45

## Descripción

- No necesitan alimentación auxiliar
- Clase de precisión 1,5
- Medida en C.C. De 25 A ... 60 A, ó ... 60 mV
- Escalas intercambiales

## Aplicación

En aplicaciones de corriente continua para controlar el estado de la corriente de una forma muy rápida y visual.

Fecha creación: 13/06/2025 - CIRCUTOR, SAU se reserva el derecho de realizar cambios técnicos o modificar el contenido/imágenes de este documento sin previo aviso, para mejorar su fiabilidad, funcionalidad, diseño o por otros motivos.
No acepta responsabilidad alguna por los posibles errores, inexactitud o la posible falta de información en el mismo.

# BMSC45 150V

Voltímetros de bobina móvil

Código: M11768.

## Especificaciones

### Características mecánicas

| | |
|---|---|
| Tamaño (mm) ancho x alto x fondo | 85 x 65 x 52 (mm) |
| Peso Neto (kg) | 0,224 |

### Normas

| | |
|---|---|
| Certificaciones | CE |
| Seguridad eléctrica, Altitud máx. (m) | 2000 |

### Circuito de medida de tensión

| | |
|---|---|
| Consumo | 1000 Ω/V |

### Características eléctricas

| | |
|---|---|
| Tensión de aislamiento, circuito | 2 kV a 50Hz < 1 min entre mecanismo y caja |

### Precisión de medidas

| | |
|---|---|
| Precisión | 1,5 % FE |

Fecha creación: 13/06/2025 - CIRCUTOR, SAU se reserva el derecho de realizar cambios técnicos o modificar el contenido/imágenes de este documento sin previo aviso, para mejorar su fiabilidad, funcionalidad, diseño o por otros motivos.
No acepta responsabilidad alguna por los posibles errores, inexactitud o la posible falta de información en el mismo.

# BMSC45 150V

Voltímetros de bobina móvil

Código: M11768.

## Dimensiones

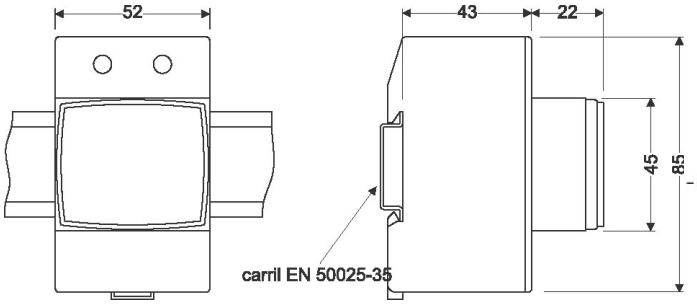

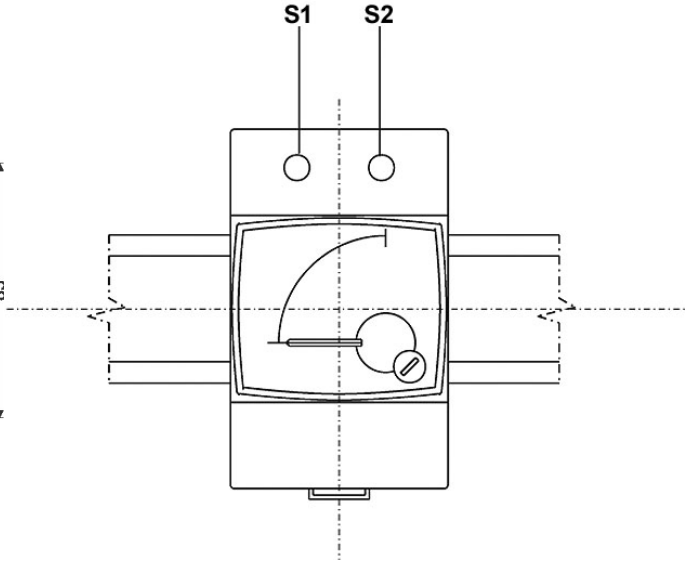
## Conexiones