

EC96 FIII 300V

EC96 FIII 300V, Voltímetro con conmutador de fase para medida en alterna, hierro móvil, panel 96x96

Código: M10636.

> Escala: 90°, P1
> Sistema: Trifásicos 3 hilos
> Precisión: 1,5
> Rango medida (V): 300
> Módulos: 96x96

Especificaciones

Características mecánicas

Tamaño (mm) ancho x alto x fondo	96 x 96 x 49.2 (mm)
Fijación	Panel
Peso Neto (kg)	0,22

Características ambientales

Grado de protección	Panel: IP 52 (Frontal), IP 00 (Terminales)
Temperatura de almacenamiento	-25...+40 °C
Temperatura de trabajo	+10 ... +30 °C

Normas

Certificaciones	CE
Seguridad eléctrica, Altitud Máx (m)	2000
Normas	BS 89, UNE-EN 60051, IEC 144, DIN 43780, IEC 51, UNE 21318

Circuito de medición de tensión

Consumo	1 ... 4 VA
Frecuencia de Muestreo	20 ... 100 Hz
Tensión máxima de medición permanente	1,5 Vn permanente / 2 Vn durante 5s

Características eléctricas

Tensión de aislamiento, circuito	2 kV, 50 Hz, 1 min entre mecanismo y caja

Precisión de medición

Precisión	1,5 % FE

EC-F-V
Voltímetros con conmutador de fase para medida en alterna

CÓDIGO	TIPO	Escala	Precisión	Módulos
M10625.	EC72 FIII 250V	90°, P1	1,5	72x72
M10626.	EC72 FIII 300V	90°, P1	1,5	72x72
M10627.	EC72 FIII 400V	90°, P1	1,5	72x72

Fecha creación: 25/11/2026 - CIRCUTOR, SAU se reserva el derecho de realizar cambios técnicos o modificar el contenido/imágenes de este documento sin previo aviso, para mejorar su fiabilidad, funcionalidad, diseño o por otros motivos.
No acepta responsabilidad alguna por los posibles errores, inexactitud o la posible falta de información en el mismo.



EC96 FIII 300V

Código: M10636.

CÓDIGO	TIPO	Escala	Precisión	Módulos
M10628.	EC72 FIII 500V	90°, P1	1,5	72x72
M10629.	EC72 FIII 600V	90°, P1	1,5	72x72
M10632.	EC96 FIII .../110V	90°, P1	1,5	72x72
M10635.	EC96 FIII 250V	90°, P1	1,5	96x96
M10636.	EC96 FIII 300V	90°, P1	1,5	96x96
M10637.	EC96 FIII 400V	90°, P1	1,5	96x96
M10638.	EC96 FIII 500V	90°, P1	1,5	96x96
M10639.	EC96 FIII 600V	90°, P1	1,5	96x96
M10725.	EC72 F III+N 250V	90°, P1	1,5	72x72
M10726.	EC72 F III+N 300V	90°, P1	1,5	72x72
M10727.	EC72 F III+N 400V	90°, P1	1,5	72x72
M10728.	EC72 F III+N 500V	90°, P1	1,5	72x72
M10729.	EC72 F III+N 600V	90°, P1	1,5	72x72
M10735.	EC96 F III+N 250V	90°, P1	1,5	96x96
M10736.	EC96 F III+N 300V	90°, P1	1,5	96x96
M10737.	EC96 F III+N 400V	90°, P1	1,5	96x96
M10738.	EC96 F III+N 500V	90°, P1	1,5	96x96
M10739.	EC96 F III+N 600V	90°, P1	1,5	96x96

Fecha creación: 25/11/2026 - CIRCUTOR, SAU se reserva el derecho de realizar cambios técnicos o modificar el contenido/imágenes de este documento sin previo aviso, para mejorar su fiabilidad, funcionalidad, diseño o por otros motivos.
No acepta responsabilidad alguna por los posibles errores, inexactitud o la posible falta de información en el mismo.



EC96 FIII 300V

Código: M10636.

Dimensiones

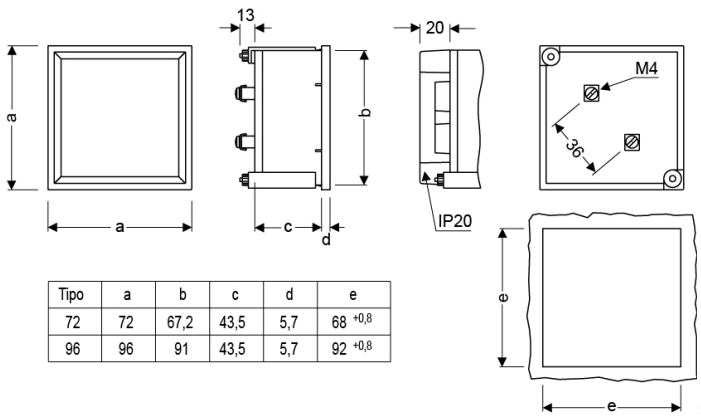

Tipo	a	b	c	d	e
72	72	67,2	43,5	5,7	68 $^{+0,8}$
96	96	91	43,5	5,7	92 $^{+0,8}$

Conexiones

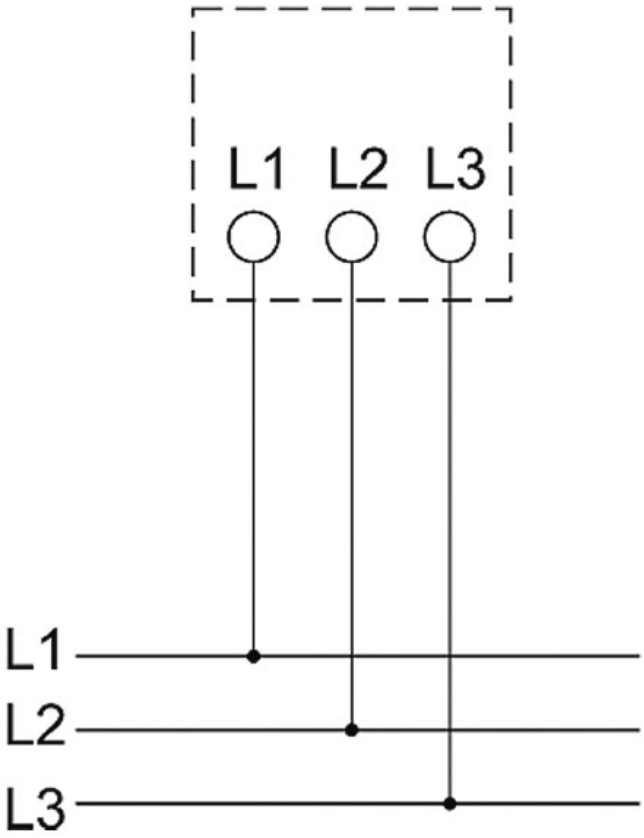

Fecha creación: 25/11/2026 - CIRCUTOR, SAU se reserva el derecho de realizar cambios técnicos o modificar el contenido/imágenes de este documento sin previo aviso, para mejorar su fiabilidad, funcionalidad, diseño o por otros motivos.
No acepta responsabilidad alguna por los posibles errores, inexactitud o la posible falta de información en el mismo.