

# M/TR-25 Acc X 4

M/TR-25 Acc X 4, M/TR-25 Acc X 4, Módulo de medida para 4 circuitos de corriente máx. 25 Acc,

Código: E80011.

## Descripción

**TRH16** es un analizador para la medida de hasta **16 strings** fotovoltaicos en corriente continua hasta 1500 $V_{c.c.}$. Sus características, hacen de él un equipo ideal y versátil para la medida de diferentes niveles de corriente, dependiendo del sensor conectado en cada una de sus entradas. El equipo está provisto de una entrada analógica 0...20 mA y una entrada para la conexión de una sonda de temperatura **PT100** ó **PT1000**, haciendo posible la medida de variables ambientales.

## Aplicación

Aplicación de superivisión de strings solar fotovoltaicos, para la medida de hasta dieciséis cadenas de generación de corriente continua, y una referencia de tensión de hasta 1500 Vcc.

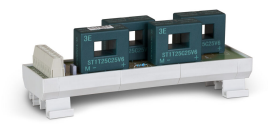

# M/TR-25 Acc X 4

Medidor de tensión y corriente continua multicanal para strings fotovoltáicos

Código: E80011.

## Especificaciones

### Características mecánicas

| | |
|---|---|
| Peso Neto (kg) | 0,159 |

**M-TR**
Módulos de medida para equipos TR

| CÓDIGO | TIPO | Descripción |
|---|---|---|
| E80010. | M/TR-25 Acc X 2 | M/TR-25 Acc X 2, Módulo de medida para 2 circuitos de corriente máx. 25 Acc |
| E80011. | M/TR-25 Acc X 4 | M/TR-25 Acc X 4, Módulo de medida para 4 circuitos de corriente máx. 25 Acc |
| E80012. | M/TR-100 Acc | Transformador 100 A para STM-H y TR (instalación a fondo panel) |


Fecha creación: 23/11/2026 - CIRCUTOR, SAU se reserva el derecho de realizar cambios técnicos o modificar el contenido/imágenes de este documento sin previo aviso, para mejorar su fiabilidad, funcionalidad, diseño o por otros motivos.
No acepta responsabilidad alguna por los posibles errores, inexactitud o la posible falta de información en el mismo.

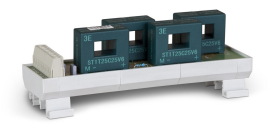

# M/TR-25 Acc X 4

Medidor de tensión y corriente continua multicanal para strings fotovoltáicos

Código: E80011.

## Dimensiones

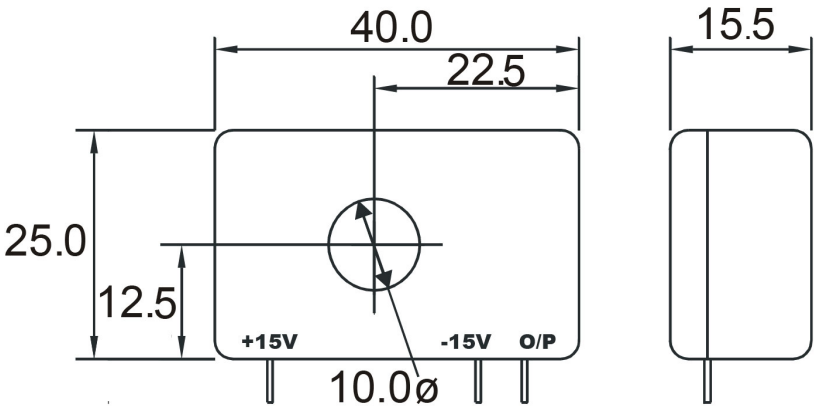




Fecha creación: 23/11/2026 - CIRCUTOR, SAU se reserva el derecho de realizar cambios técnicos o modificar el contenido/imágenes de este documento sin previo aviso, para mejorar su fiabilidad, funcionalidad, diseño o por otros motivos.
No acepta responsabilidad alguna por los posibles errores, inexactitud o la posible falta de información en el mismo.