,

Code:

La description

Les boîtiers **COFRET** sont conçus pour offrir des protections électriques conformément au règlement **ITC-BT-52** relatif aux infrastructures de recharge des véhicules électriques. Le dispositif dispose d'un commutateur différentiel de type A pour la protection contre les contacts directs ou indirects et d'un commutateur magnétothermique à courbe en C pour protéger l'équipement de charge en cas de surcharge ou de court-circuit. Si l'installation ne dispose pas de protection contre les surtensions, un modèle incluant une protection contre les surtensions permanentes et transitoires peut être proposé.

Application

Le **COFRET** est un élément indispensable à installer dans tout point de recharge monophasé pour véhicules électriques.

Date de création: 28/11/2026 - CIRCUTOR, SAU se réserve le droit d'effectuer des changements techniques ou de modifier le contenu/les images de ce document sans préavis, afin d'améliorer sa fiabilité, sa fonctionnalité, sa conception ou pour d'autres raisons.
Elle n'accepte aucune responsabilité pour les erreurs, les inexactitudes ou le manque éventuel d'informations dans ce document.



Code:

Spécifications

Caractéristiques mécaniques

Taille (mm) larg. x haut. x prof.	215 x 200 x 115 (mm)
Poids (kg)	1,7

COFRET
Boîtier de protection pour bornes de recharge

CODE	TYPE	Protection différentielle	Protection magnétothermique	Protection surtension (SPD)	Módules	Pôles	Compteur	Protection surtension (SPD+POP)
2 Pôles								
V41232.	COFRET-VE6-2P-20AS	Type A	20 A	Oui	6	2	-	
V4123Q.	COFRET-VE8-2P-20AS 6DC	Type A + 6 mAcc	20 A	Oui	8	2	-	
V41261.	COFRET-VE6-2P-40A	Type A	40 A	Non	6	2	-	
V41262.	COFRET-VE6-2P-40AS	Type A	40 A	Oui	6	2	-	
V41266.	COFRET-VE8-2P-40AS-MID	Type A	40 A	Oui	8	2	MID	
2 pôles - Schéma 2 de reconnexion du compteur								
V4126X.	COFRET-VE8-2P-40AS REC	Type A	40 A		8	2	-	Oui
4 Pôles								
V41461.	COFRET-VE12-4P-40A	Type A	40 A	Non	12	4	-	
V41462.	COFRET-VE12-4P-40AS	Type A	40 A	Oui	12	4	-	

Protections électriques conformes à la norme ITC-BT-52, protection des disjoncteurs avec courbe en C, protection différentielle de 30 mA, fermeture de clé, boîtier en polycarbonate et polystyrène - IP 65 - IK08.

Date de création: 28/11/2026 - CIRCUTOR, SAU se réserve le droit d'effectuer des changements techniques ou de modifier le contenu/les images de ce document sans préavis, afin d'améliorer sa fiabilité, sa fonctionnalité, sa conception ou pour d'autres raisons.
Elle n'accepte aucune responsabilité pour les erreurs, les inexactitudes ou le manque éventuel d'informations dans ce document.



Code:

Dimensions

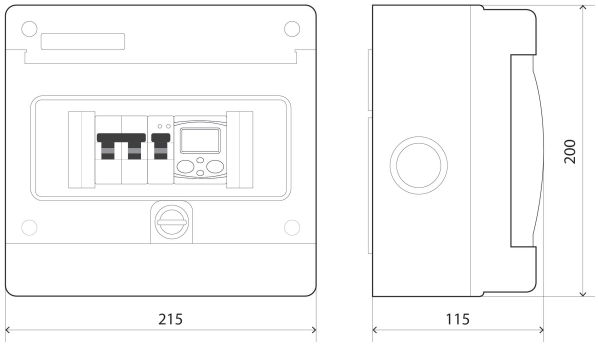

Connexions

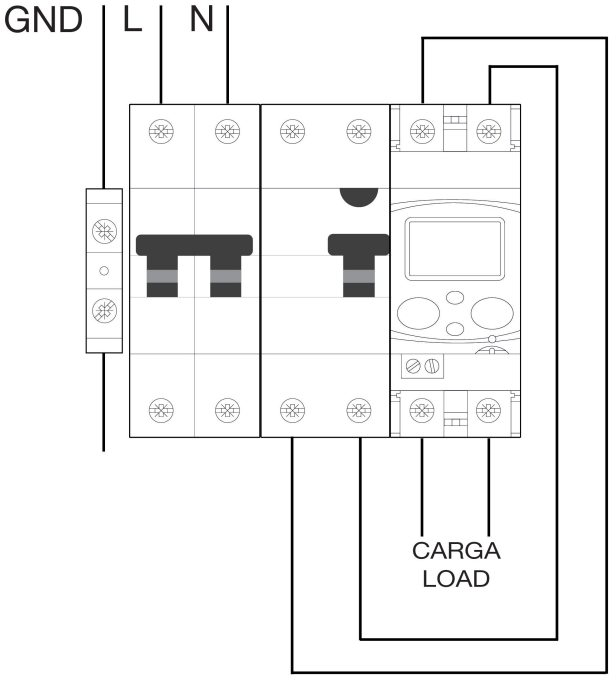

Date de création: 28/11/2026 - CIRCUTOR, SAU se réserve le droit d'effectuer des changements techniques ou de modifier le contenu/les images de ce document sans préavis, afin d'améliorer sa fiabilité, sa fonctionnalité, sa conception ou pour d'autres raisons.
Elle n'accepte aucune responsabilité pour les erreurs, les inexactitudes ou le manque éventuel d'informations dans ce document.