,

Code:

## La description

Les boîtiers **COFRET** sont conçus pour offrir des protections électriques conformément au règlement **ITC-BT-52** relatif aux infrastructures de recharge des véhicules électriques. Le dispositif dispose d'un commutateur différentiel de type A pour la protection contre les contacts directs ou indirects et d'un commutateur magnétothermique à courbe en C pour protéger l'équipement de charge en cas de surcharge ou de court-circuit. Si l'installation ne dispose pas de protection contre les surtensions, un modèle incluant une protection contre les surtensions permanentes et transitoires peut être proposé.

## Application

Le **COFRET** est un élément indispensable à installer dans tout point de recharge monophasé pour véhicules électriques.



Date de création: 26/11/2026 - CIRCUTOR, SAU se réserve le droit d'effectuer des changements techniques ou de modifier le contenu/les images de ce document sans préavis, afin d'améliorer sa fiabilité, sa fonctionnalité, sa conception ou pour d'autres raisons.
Elle n'accepte aucune responsabilité pour les erreurs, les inexactitudes ou le manque éventuel d'informations dans ce document.



Code:

## Spécifications

### Caractéristiques mécaniques

| | |
|---|---|
| Taille (mm) larg. x haut. x prof. | 215 x 200 x 115 (mm) |
| Poids (kg) | 2 |

**COFRET**
Boîtier de protection pour bornes de recharge

| CODE | TYPE | Protection différentielle | Protection magnétothermique | Protection surtension (SPD) | Módules | Pôles | Compteur | Protection surtension (SPD+POP) |
|---|---|---|---|---|---|---|---|---|
| **2 Pôles** | | | | | | | | |
| V41232. | COFRET-VE6-2P-20AS | Type A | 20 A | Oui | 6 | 2 | - | |
| V4123Q. | COFRET-VE8-2P-20AS 6DC | Type A + 6 mAcc | 20 A | Oui | 8 | 2 | - | |
| V41261. | COFRET-VE6-2P-40A | Type A | 40 A | Non | 6 | 2 | - | |
| V41262. | COFRET-VE6-2P-40AS | Type A | 40 A | Oui | 6 | 2 | - | |
| V41266. | COFRET-VE8-2P-40AS-MID | Type A | 40 A | Oui | 8 | 2 | MID | |
| **2 pôles - Schéma 2 de reconnexion du compteur** | | | | | | | | |
| V4126X. | COFRET-VE8-2P-40AS REC | Type A | 40 A | | 8 | 2 | - | Oui |
| **4 Pôles** | | | | | | | | |
| V41461. | COFRET-VE12-4P-40A | Type A | 40 A | Non | 12 | 4 | - | |
| V41462. | COFRET-VE12-4P-40AS | Type A | 40 A | Oui | 12 | 4 | - | |

Protections électriques conformes à la norme ITC-BT-52, protection des disjoncteurs avec courbe en C, protection différentielle de 30 mA, fermeture de clé, boîtier en polycarbonate et polystyrène - IP 65 - IK08.


Date de création: 26/11/2026 - CIRCUTOR, SAU se réserve le droit d'effectuer des changements techniques ou de modifier le contenu/les images de ce document sans préavis, afin d'améliorer sa fiabilité, sa fonctionnalité, sa conception ou pour d'autres raisons.
Elle n'accepte aucune responsabilité pour les erreurs, les inexactitudes ou le manque éventuel d'informations dans ce document.



Code:

## Dimensions

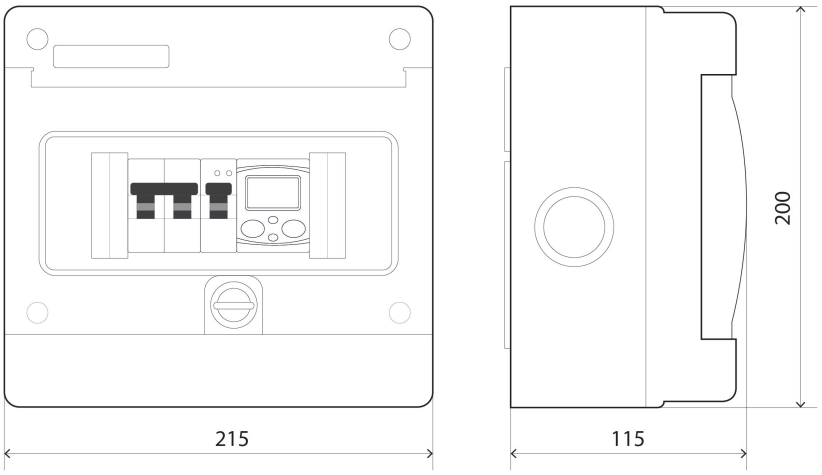




Date de création: 26/11/2026 - CIRCUTOR, SAU se réserve le droit d'effectuer des changements techniques ou de modifier le contenu/les images de ce document sans préavis, afin d'améliorer sa fiabilité, sa fonctionnalité, sa conception ou pour d'autres raisons.
Elle n'accepte aucune responsabilité pour les erreurs, les inexactitudes ou le manque éventuel d'informations dans ce document.