

PD10-FM2

PD10-FM2, Socle pour eHome

Code: V40312.

> Équipement: 2 x eHome

Spécifications

Caractéristiques mécaniques

Taille (mm) larg. x haut. x prof.	310 x 1554 x 250 (mm)
Poids (kg)	20

PD
Socle pour bornes de recharge

CODE	TYPE	Équipement
V40331.	PD20-WB1	
V40332.	PD20-WB2	
V40311.	PD10-FM1	1 x eHOME
V40312.	PD10-FM2	2 x eHOME
V40326.	PD26-ePark	1 x (eNext | ePark)
V40340.	PD-Sonic22	2 x (Sonic Wall 22 | Sonic Wall 22)

Piédestal en aluminium

Date de création: 27/11/2026 - CIRCUTOR, SAU se réserve le droit d'effectuer des changements techniques ou de modifier le contenu/les images de ce document sans préavis, afin d'améliorer sa fiabilité, sa fonctionnalité, sa conception ou pour d'autres raisons.
Elle n'accepte aucune responsabilité pour les erreurs, les inexactitudes ou le manque éventuel d'informations dans ce document.



PD10-FM2

Code: V40312.

Dimensions

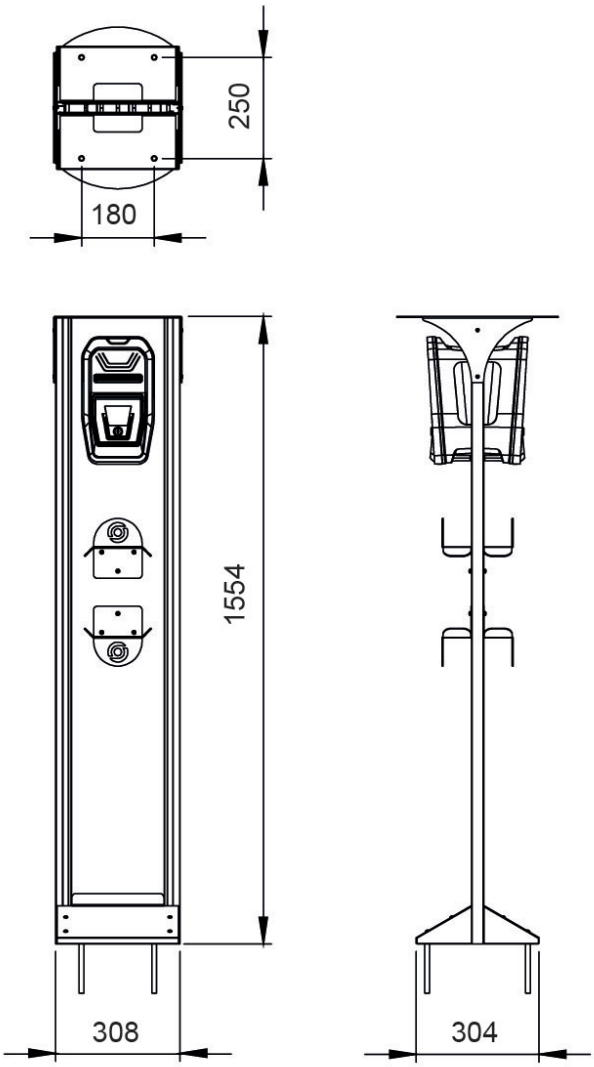

Date de création: 27/11/2026 - CIRCUTOR, SAU se réserve le droit d'effectuer des changements techniques ou de modifier le contenu/les images de ce document sans préavis, afin d'améliorer sa fiabilité, sa fonctionnalité, sa conception ou pour d'autres raisons.
Elle n'accepte aucune responsabilité pour les erreurs, les inexactitudes ou le manque éventuel d'informations dans ce document.