

eHome T2C16 TRI

eHome T2C16 TRI, Bornes domestiques de recharge

Code: V25090.

> Type sortie: 400 Vac - 16 A - 11 kW
> Courant entrée: 16 A
> Connector typer: Câble Type 2
> Type reseau: Triphasé
> Mode charge: 3
> Nr. Prises: 1

La description

Conçue pour être facilement installée dans les parkings privés, intérieurs et extérieurs, et distribuée aux fabricants de véhicules électriques. La gamme eHome a été optimisée pour offrir les meilleures relations coûts / caractéristiques du marché. Nous obtenons ainsi un produit de qualité supérieure, capable de recharger confortablement toutes les marques de véhicules électriques en mode 3, avec un connecteur de type 1 ou de type 2.

En raison de sa compatibilité avec le dispositif **CirBEON-63**, qui gère la puissance à fournir au véhicule en fonction de la puissance disponible, le chargeur **eHome** est considéré comme idéal pour le secteur domestique.

Application

Son application est axée sur l'usage domestique, car il est facile à installer et ses dimensions sont réduites.



eHome T2C16 TRI

Bornes de base de recharge

Code: V25090.

Spécifications

Alimentation en courant alternatif

Intensité d'entrée	16A
Fréquence	50 / 60 Hz
Type de réseau	3Ph + N + masse
Tension nominale	400 V ~ (± 10 %)

Caractéristiques électriques

Câble : type de connecteur	Câble Type 2
Intensité maximale de sortie (A)	16
Mode de charge	Mode 3
Nb de prises	1
Puissance maximale de sortie (kW)	11
Tension	400 V ~ (± 10 %)

Caractéristiques mécaniques

Taille (mm) larg. x haut. x prof.	180 x 315 x 115 (mm)
Boîtier	Plastique ABS-PCV0 auto-extinguible
Fixation	Mural, ancrage mural 3 points
Poids (kg)	0,22

Caractéristiques environnementales

Degré de protection	IP 54 / IK 10
Humidité relative (sans condensation)	5% ... 95%
Température de stockage	-40 ... +60 °C
Température de travail	-5 ... +45 °C

Interface utilisateur

LED	Indicateur de charge

Règlementation

Règlementation	IEC 61851-1, IEC 61851-22, IEC 62196-1, IEC 62196-2, Directiva 2014/35/UE, LVD; 2014/30/UE, EMC

Prestations

Chauffage climatisation	-30 ... +45 °C (Opcional)

Sortie 1

Courant maximum	16 A
Puissance maximale	11 kW

Date de création: 23/11/2026 - CIRCUTOR, SAU se réserve le droit d'effectuer des changements techniques ou de modifier le contenu/les images de ce document sans préavis, afin d'améliorer sa fiabilité, sa fonctionnalité, sa conception ou pour d'autres raisons.
Elle n'accepte aucune responsabilité pour les erreurs, les inexactitudes ou le manque éventuel d'informations dans ce document.



eHome T2C16 TRI

Bornes de base de recharge

Code: V25090.

Plage de tension	400 Vac
Type de connecteur	Câble Type 2
Type de réseau	Triphasée (CA)

eHome
Bornes domestiques de recharge

CODE	TYPE	Type sortie	Connector typer	Type reseau
V25030.	eHome T2C32	230 Vac- 32 A - 7,4 kW	Câble Type 2	Monophasé
V25070.	eHome T2S32	230 Vac- 32 A - 7,4 kW	SocketType 2	Monophasé
V25090.	eHome T2C16 TRI	400 Vac - 16 A - 11 kW	Câble Type 2	Triphasé
V25080.	eHome T2S16 TRI	400 Vac - 16 A - 11 kW	SocketType 2	Triphasé

Indication lumineuse de fin de recharge, compatible avec capteur CirBEON-63, poids aprox. : 3 kg, boîtier en plastique ABS-PVC0 autoextinguible - IP54 - IK10, dimensions 180x315x115 mm. Longueur de câble de 5 m et support pour le câble inclus (selon le modèle).

Date de création: 23/11/2026 - CIRCUTOR, SAU se réserve le droit d'effectuer des changements techniques ou de modifier le contenu/les images de ce document sans préavis, afin d'améliorer sa fiabilité, sa fonctionnalité, sa conception ou pour d'autres raisons.
Elle n'accepte aucune responsabilité pour les erreurs, les inexactitudes ou le manque éventuel d'informations dans ce document.



eHome T2C16 TRI

Bornes de base de recharge

Code: V25090.

Dimensions

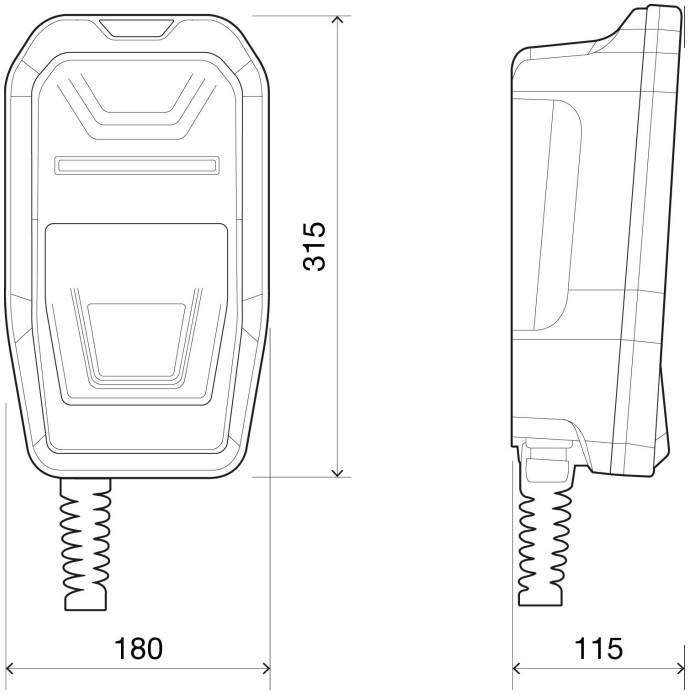

Connexions

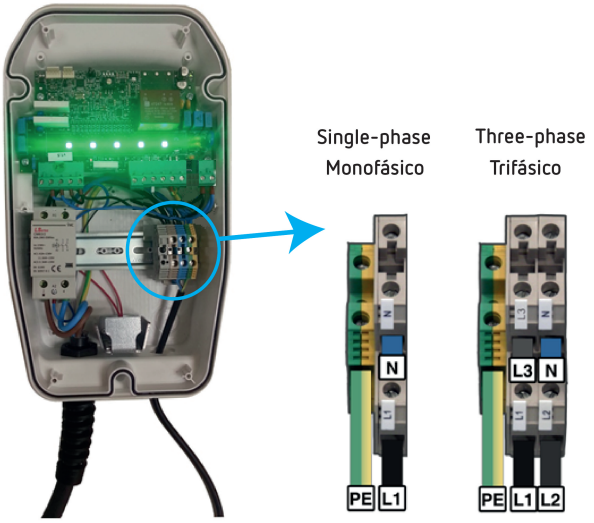

Date de création: 23/11/2026 - CIRCUTOR, SAU se réserve le droit d'effectuer des changements techniques ou de modifier le contenu/les images de ce document sans préavis, afin d'améliorer sa fiabilité, sa fonctionnalité, sa conception ou pour d'autres raisons.
Elle n'accepte aucune responsabilité pour les erreurs, les inexactitudes ou le manque éventuel d'informations dans ce document.