

URBAN-WB M22 Gen4

URBAN-WB M22 Gen4, Boîtier mural de charge interne

Code: V206C2.

> Communications: Ethernet | Wi-Fi
> Type sortie: 230 Vac- 32 A - 7,4 kW
> Courant entrée: 64 A
> Connector typer: Base Type 2
> Type reseau: Monophasé
> Mode charge: 3
> Nr. Prises: 2
> Protection différentielle: Type A + 6 mAdc

La description

Les **URBAN WB Gen4** sont conçues pour offrir une solution de recharge robuste dans des environnements publics, à même de supporter des conditions environnementales exigeantes et d'éventuels actes de vandalisme. Elles offrent des configurations avec double câble de type 2 ou avec des prises de type 2 et/ou des prises Schuko dans différentes combinaisons, ce qui permet la recharge en mode 1–2 et en mode 3 selon la configuration sélectionnée. De plus, elles permettent la charge simultanée, avec une prise active de chaque côté, dans des installations monophasées ou triphasées. En outre, chacune d'entre elles intègre des protections électriques individuelles à l'intérieur d'un châssis d'aluminium, ce qui simplifie l'installation et la maintenance, tout en garantissant une sécurité maximale.

Les **URBAN WB Gen4** possèdent un écran de 7" et des voyants d'état ; l'écran permet de consulter les codes QR pour l'authentification et le diagnostic, réduisant les temps d'indisponibilité et offrant une expérience multilingue.

Elles intègrent également le protocole OCPP qui facilite la connexion avec les plateformes de gestion et sont compatibles avec notre système de gestion dynamique de la charge (DLM), qui ajuste la puissance de charge sans dépasser la puissance souscrite.

Application

Les bornes **URBAN WB Gen4** sont particulièrement adaptées à tous les types de stationnement intérieur ou extérieur. Elles peuvent être utilisées sur la voie publique et dans les grandes surfaces ou les aéroports, mais elles sont également adaptées aux entreprises de vente et de location de véhicules, aux parkings privés, etc.



URBAN-WB M22 Gen4

Bornes de recharge intelligentes

Code: V206C2.

Spécifications

Alimentation en courant alternatif

Intensité d'entrée	64 A
Fréquence	50/60 Hz
Type de réseau	1Ph + N + masse
Tension nominale	230 V ~ (± 10%)

Caractéristiques électriques

Mode de charge	Mode 3 (IEC 61851-1)
Nb de prises	2

Caractéristiques mécaniques

Taille (mm) larg. x haut. x prof.	382 x 928 x 222 (mm)
Boîtier	Aluminium et ABS
Fixation	Mural
Poids (kg)	30

Caractéristiques environnementales

Degré de protection	IP 55 / IK10
Humidité relative (sans condensation)	5 ... 95 %
Température de stockage	-40 ... +60 °C
Température de travail	-5 ... +50 °C

Réseau de communication

Protocole	OCPP 1.6J / 2.0.1 HW Ready
Technologie / Interface	Ethernet 10/100 Base TX (TCP/IP)

Interface utilisateur

RFID	ISO/IEC 14443 A/B, ISO 18092, NFC
LED	Indicateur de charge couleur RVB
Type d'affichage	Écran de 7

Règlementation

Règlementation	IEC 61851-1, IEC 61851-21-1, IEC 62196-1, IEC 62196-2, Directiva 2014/35/UE, LVD; 2014/30/UE, EMC, EN 18031-1

Prestations

Mesure d'énergie	Compteur MID Classe B, EN 50470-3
Optional	• Modem 4G / GPRS • Terminal de paiement cloud (Marque : Payter, Modèle : Apollo)

Date de création: 29/11/2026 - CIRCUTOR, SAU se réserve le droit d'effectuer des changements techniques ou de modifier le contenu/les images de ce document sans préavis, afin d'améliorer sa fiabilité, sa fonctionnalité, sa conception ou pour d'autres raisons.
Elle n'accepte aucune responsabilité pour les erreurs, les inexactitudes ou le manque éventuel d'informations dans ce document.



URBAN-WB M22 Gen4

Bornes de recharge intelligentes

Code: V206C2.

• Protection différentielle Type A (30 mA) + 6 mA DC avec reconnexion automatique
• Type B
Protection différentielle • Protection différentielle Type B avec reconnexion automatique
• IEC 61643-1 Protecteur de surtension transitoire (Classe II)
• Kit basse température (-30 °C)

Protection

Élément	- Courbe de tir MCB (40A) « C » par tir. - DCR Type A (30 mA) + 6 mA DC par douille.

Sortie 1

Courant maximum	32 A
Puissance maximale	7,4 kW
Plage de tension	230 Vca
Type de connecteur	Base Type 2
Type de réseau	Monophasé (CA)

Sortie 2

Courant maximum	32 A
Puissance maximale	7,4 kW
Plage de tension	230 Vca
Type de connecteur	Base Type 2
Type de résea	Monophasé (CA)

Communication sans fil

Bande	2,4 GHz
Technologie / Type	Wi-Fi

URBAN-WB Gen 4
Boîtes de charge intelligentes à double prise

CODE	TYPE	Nr. Prises	Type sortie	Connector typer	Type reseau	Protection différentielle	Mode charge	Communications
URBAN-WB Gen4								
V206C2.	URBAN-WB M22 Gen4	2	230 Vac- 32 A - 7,4 kW	Base Type 2	Monophasé	Type A + 6 mAdc	3	Ethernet | Wi-Fi
V206CA.	URBAN-WB M22-C2 Gen4	2	230 Vac- 32 A - 7,4 kW	Câble Type 2	Monophasé	Type A + 6 mAdc	3	Ethernet | Wi-Fi
V206C3.	URBAN-WB T22 Gen4	2	400 Vac - 32 A - 22 kW	Base Type 2	Triphasé	Type A + 6 mAdc	3	Ethernet | Wi-Fi
V206C6.	URBAN-WB T22-C2 Gen4	2	400 Vac - 32 A - 22 kW	Câble Type 2	Triphasé	Type A + 6 mAdc	3	Ethernet | Wi-Fi
V206C7.	URBAN-WB T24-MIX Gen4	4 (2)	400 Vac - 32 A - 22 kW | 230 Vac – 32 A – 7,4 kW	Base Type 2 | Schuko	Triphasé	Type A + 6 mAdc	1 | 2 | 3	Ethernet | Wi-Fi

Date de création: 29/11/2026 - CIRCUTOR, SAU se réserve le droit d'effectuer des changements techniques ou de modifier le contenu/les images de ce document sans préavis, afin d'améliorer sa fiabilité, sa fonctionnalité, sa conception ou pour d'autres raisons.
Elle n'accepte aucune responsabilité pour les erreurs, les inexactitudes ou le manque éventuel d'informations dans ce document.



URBAN-WB M22 Gen4

Bornes de recharge intelligentes

Code: V206C2.

CODE	TYPE	Nr. Prises	Type sortie	Connector typer	Type reseau	Protection différentielle	Mode charge	Communications
URBAN-WB								
V2062C.	URBAN WB T22-C2 63	1	400 Vca - 63 A - 43 kW	Câble Type 2	Triphasée	Type B	3	Ethernet | WiFi

Protection magnétothermique et protection différentielle Type A de 30 mA AC + 6 mA DC indépendantes par socket, mesure d'énergie MID intégrée, lecteur RFID pour identification et activation et recharge - ISO 14443 A/B, Stockage de données, communications Ethernet et Wi-Fi, communications 4G (optionnelle), protocole de communication OCPP 1.6J et 2.0.1 HW Ready, Poids aprox. : 30 kg, boîtier en aluminium IP55 - IK10, Dimensions 382x928x222 mm. Longueur de câble de 4 m (selon le modèle). »

Date de création: 29/11/2026 - CIRCUTOR, SAU se réserve le droit d'effectuer des changements techniques ou de modifier le contenu/les images de ce document sans préavis, afin d'améliorer sa fiabilité, sa fonctionnalité, sa conception ou pour d'autres raisons.
Elle n'accepte aucune responsabilité pour les erreurs, les inexactitudes ou le manque éventuel d'informations dans ce document.



URBAN-WB M22 Gen4

Bornes de recharge intelligentes

Code: V206C2.

Dimensions

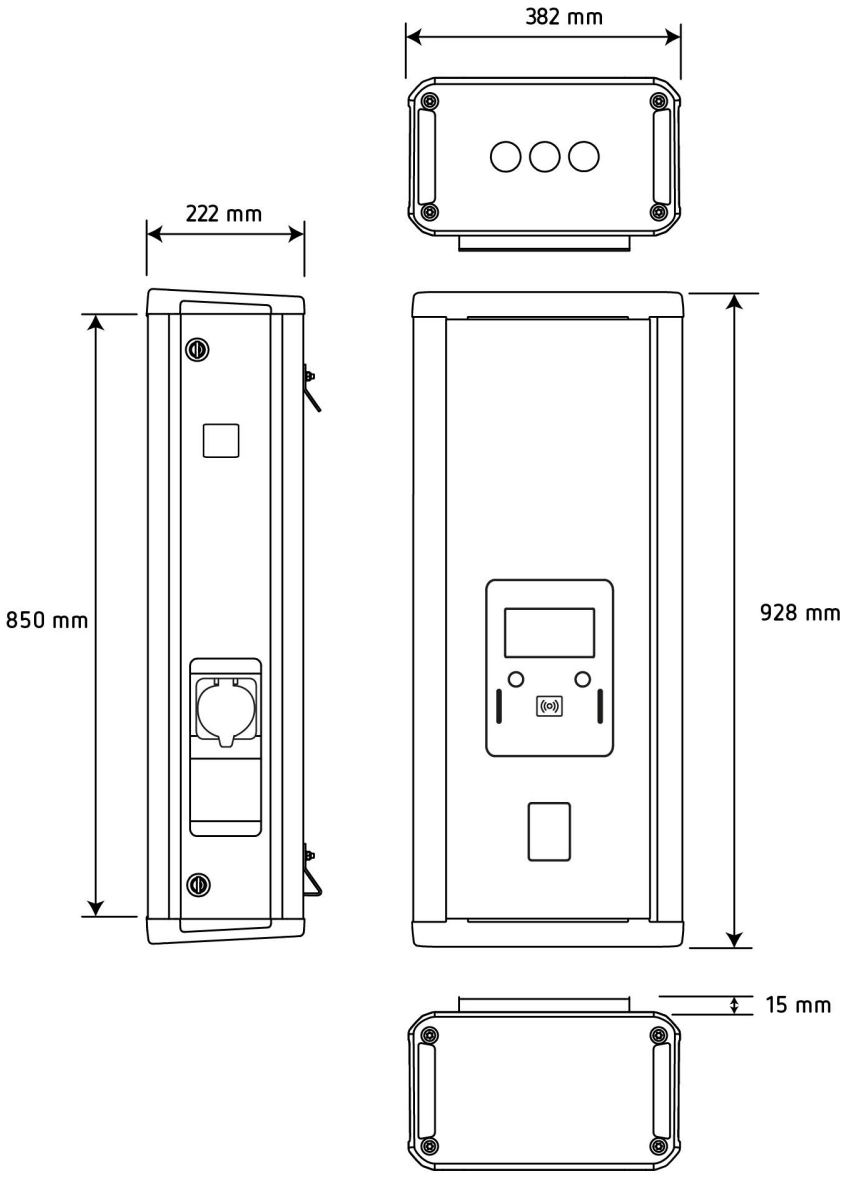

Date de création: 29/11/2026 - CIRCUTOR, SAU se réserve le droit d'effectuer des changements techniques ou de modifier le contenu/les images de ce document sans préavis, afin d'améliorer sa fiabilité, sa fonctionnalité, sa conception ou pour d'autres raisons.
Elle n'accepte aucune responsabilité pour les erreurs, les inexactitudes ou le manque éventuel d'informations dans ce document.