

URBAN T24-MIX Gen4

URBAN T24-MIX Gen4, Bornes pour recharge extérieure

Code: V106C7.

> Communications: Ethernet | Wi-Fi
> Type sortie: 400 Vca - 32 A - 22 kW
> Courant entrée: 64 A
> Connector typer: Base Type 2 | Shucko
> Type reseau: Triphasée
> Mode charge: 3
> Nr. Prises: 4 (2)
> Protection différentielle: Type A + 6 mAdc

La description

Les bornes **URBAN Gen4** sont conçues pour offrir une solution de recharge robuste dans des environnements publics, à même de supporter des conditions environnementales exigeantes et d'éventuels actes de vandalisme. Elles offrent des configurations avec double câble de type 2 ou avec des prises de type 2 et/ou des prises Schuko dans différentes combinaisons, ce qui permet la recharge en mode 1–2 et en mode 3 selon la configuration sélectionnée. De plus, elles permettent la charge simultanée, avec une prise active de chaque côté, dans des installations monophasées ou triphasées. Les prises sont situées à une hauteur accessible aux personnes à mobilité réduite, garantissant l'utilisabilité du point de recharge. En outre, chacune d'entre elles intègre des protections électriques individuelles à l'intérieur d'un châssis d'aluminium, ce qui simplifie l'installation et la maintenance, tout en garantissant une sécurité maximale.

Les **URBAN Gen4** possèdent un écran de 7" et des voyants d'état ; l'écran permet de consulter les codes QR pour l'authentification et le diagnostic, réduisant les temps d'indisponibilité et offrant une expérience multilingue.

Elles intègrent également le protocole OCPP qui facilite la connexion avec les plateformes de gestion et sont compatibles avec notre système de gestion dynamique de la charge (DLM), qui ajuste la puissance de charge sans dépasser la puissance souscrite.

Application

Les bornes **URBAN Gen4** sont particulièrement adaptées à tous les types de stationnement extérieur. Elles peuvent être utilisées sur la voie publique et dans les grandes surfaces ou les aéroports, mais elles sont également adaptées aux entreprises de vente et de location de véhicules, aux parkings privés, etc.

Date de création: 29/11/2026 - CIRCUTOR, SAU se réserve le droit d'effectuer des changements techniques ou de modifier le contenu/les images de ce document sans préavis, afin d'améliorer sa fiabilité, sa fonctionnalité, sa conception ou pour d'autres raisons.
Elle n'accepte aucune responsabilité pour les erreurs, les inexactitudes ou le manque éventuel d'informations dans ce document.



URBAN T24-MIX Gen4

Postes de recharge externe

Code: V106C7.

Spécifications

Alimentation en courant alternatif

Intensité d'entrée	64 A
Fréquence	50/60 Hz
Type de réseau	3Ph + N + masse
Tension nominale	400 V ~ (± 10%)

Caractéristiques électriques

Mode de charge	Mode 3 (IEC 61851-1)
Nb de prises	4 (2)

Caractéristiques mécaniques

Taille (mm) larg. x haut. x prof.	446 x 1544 x 288 (mm)
Boîtier	Aluminium et ABS
Fixation	Fixation au sol avec 4 boulons
Poids (kg)	42

Caractéristiques environnementales

Degré de protection	IP 55 / IK10
Humidité relative (sans condensation)	5 ... 95 %
Température de stockage	-40 ... +60 °C
Température de travail	-5 ... +50 °C

Réseau de communication

Protocole	OCPP 1.6J / 2.0.1 HW Ready
Technologie / Interface	Ethernet 10/100 Base TX (TCP/IP)

Interface utilisateur

RFID	ISO/IEC 14443 A/B, ISO 18092, NFC
LED	Indicateur de charge couleur RVB
Type d'affichage	Écran de 7

Règlementation

Règlementation	IEC 61851-1, IEC 61851-21-1, IEC 62196-1, IEC 62196-2, Directiva 2014/35/UE, LVD; 2014/30/UE, EMC, EN 18031-1

Prestations

Mesure d'énergie	Compteur MID Classe B, EN 50470-3
Optional	• Modem 4G / GPRS • Terminal de paiement cloud (Marque : Payter, Modèle : Apollo)

Date de création: 29/11/2026 - CIRCUTOR, SAU se réserve le droit d'effectuer des changements techniques ou de modifier le contenu/les images de ce document sans préavis, afin d'améliorer sa fiabilité, sa fonctionnalité, sa conception ou pour d'autres raisons.
Elle n'accepte aucune responsabilité pour les erreurs, les inexactitudes ou le manque éventuel d'informations dans ce document.



URBAN T24-MIX Gen4

Postes de recharge externe

Code: V106C7.

• Protection différentielle Type A (30 mA) + 6 mA DC avec reconnexion automatique
• Type B
Protection différentielle • Protection différentielle Type B avec reconnexion automatique
• IEC 61643-1 Protecteur de surtension transitoire (Classe II)
• Kit basse température (-30 °C)

Protection

Élément	Courbe de tir MCB (40A) « C » par tir. RCD Type A (30 mA) + 6 mA DC par douille.

Sortie 1

Courant maximum	32 A / 16 A
Puissance maximale	22 kW / 3,7 kW
Plage de tension	400 Vac / 230 Vac
Type de connecteur	Base Type 2 / Schuko
Type de réseau	Triphasée (CA)

Sortie 2

Courant maximum	32 A / 16 A
Puissance maximale	22 kW / 3,7 kW
Plage de tension	400 Vac / 230 Vac
Type de connecteur	Base Type 2 / Schuko
Type de résea	Triphasée (CA)

Communication sans fil

Bande	2,4 GHz
Technologie / Type	Wi-Fi

URBAN-Gen4

Pôles de charge intelligents

CODE	TYPE	Nr. Prises	Type sortie	Connector typer	Type reseau	Protection différentielle	Communications
URBAN Gen4							
V106C2.	URBAN M22 Gen4	2	230 Vca - 32 A - 7,4 kW	Base Type 2	Monophasé	Type A + 6 mAdc	Ethernet | Wi-Fi
V106CA.	URBAN M22-C2 Gen4	2	230 Vca - 32 A - 7,4 kW	Câble Type 2	Monophasé	Type A + 6 mAdc	Ethernet | Wi-Fi
V106C3.	URBAN T22 Gen4	2	400 Vca - 32 A - 22 kW	Base Type 2	Triphasée	Type A + 6 mAdc	Ethernet | Wi-Fi
V106C6.	URBAN T22-C2 Gen4	2	400 Vca - 32 A - 22 kW	Câble Type 2	Triphasée	Type A + 6 mAdc	Ethernet | Wi-Fi
V106C7.	URBAN T24-MIX Gen4	4 (2)	400 Vca - 32 A - 22 kW | 230Vca - 16 A - 3.7 kW	Base Type 2 | Schuko	Triphasée	Type A + 6 mAdc	Ethernet | Wi-Fi

Protection magnétothermique et protection différentielle indépendante par douille. Mesure d'énergie MID intégrée, lecteur RFID pour l'identification et la recharge d'activation. Stockage de données. Communications Ethernet et Wi-Fi, communications 4G (optionnel), protocole de communication OCPP 1.6J et 2.0.1 HW Ready, Poids aprox: 42 kg. Boîtier en aluminium IP55 - IK10 pour les modèles Gen4 e, IP54 - IK10 pour le reste des modèles. Dimensions : 450x1550x290 mm. Longueur de câble de 4 m (selon le modèle).

Date de création: 29/11/2026 - CIRCUTOR, SAU se réserve le droit d'effectuer des changements techniques ou de modifier le contenu/les images de ce document sans préavis, afin d'améliorer sa fiabilité, sa fonctionnalité, sa conception ou pour d'autres raisons.
Elle n'accepte aucune responsabilité pour les erreurs, les inexactitudes ou le manque éventuel d'informations dans ce document.



URBAN T24-MIX Gen4

Postes de recharge externe

Code: V106C7.

Dimensions

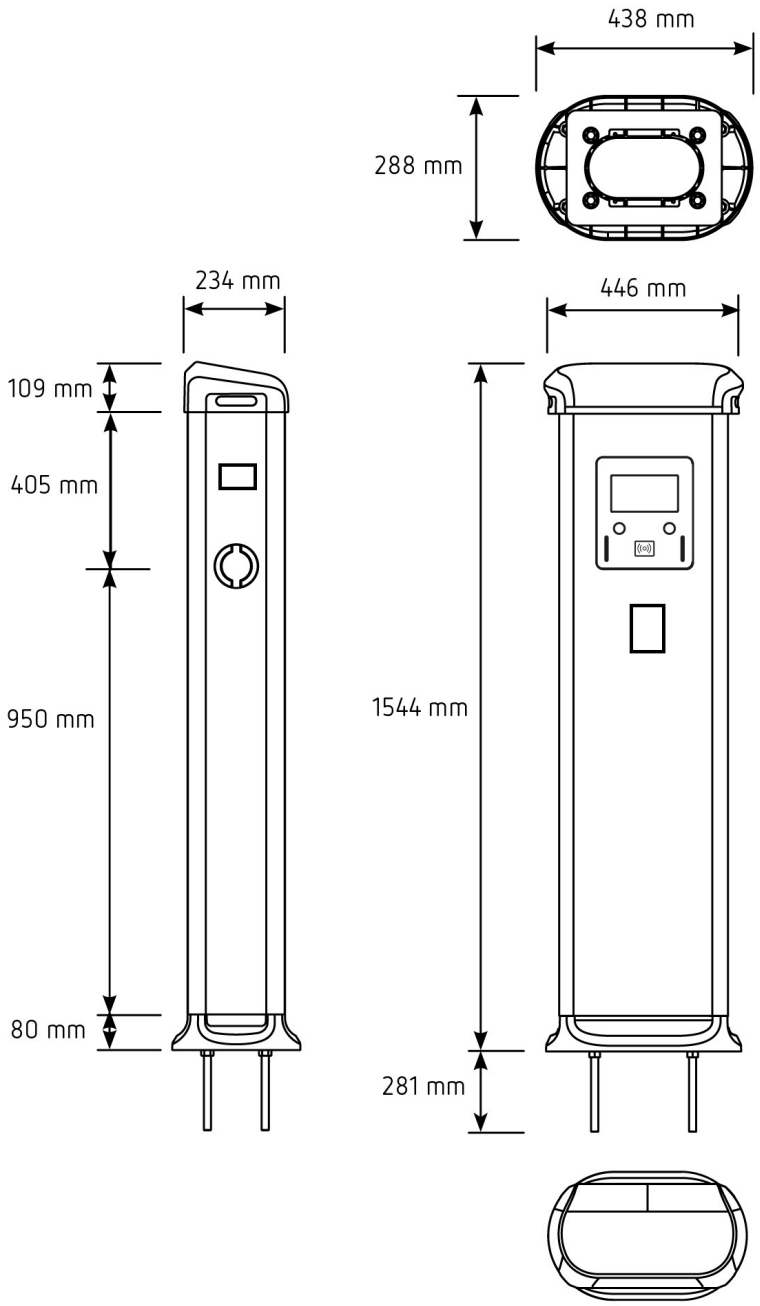

Date de création: 29/11/2026 - CIRCUTOR, SAU se réserve le droit d'effectuer des changements techniques ou de modifier le contenu/les images de ce document sans préavis, afin d'améliorer sa fiabilité, sa fonctionnalité, sa conception ou pour d'autres raisons.
Elle n'accepte aucune responsabilité pour les erreurs, les inexactitudes ou le manque éventuel d'informations dans ce document.