

# URBAN T22-C2 Gen4

URBAN T22-C2 Gen4, Bornes pour recharge extérieure

Code: V106C6.

> Communications: Ethernet | Wi-Fi
> Type sortie: 400 Vca - 32 A - 22 kW
> Courant entrée: 64 A
> Connector typer: Câble Type 2
> Type reseau: Triphasée
> Mode charge: 3
> Nr. Prises: 2
> Protection différentielle: Type A + 6 mAdc

## La description

Les bornes **URBAN Gen4** sont conçues pour offrir une solution de recharge robuste dans des environnements publics, à même de supporter des conditions environnementales exigeantes et d'éventuels actes de vandalisme. Elles offrent des configurations avec double câble de type 2 ou avec des prises de type 2 et/ou des prises Schuko dans différentes combinaisons, ce qui permet la recharge en mode 1–2 et en mode 3 selon la configuration sélectionnée. De plus, elles permettent la charge simultanée, avec une prise active de chaque côté, dans des installations monophasées ou triphasées. Les prises sont situées à une hauteur accessible aux personnes à mobilité réduite, garantissant l'utilisabilité du point de recharge. En outre, chacune d'entre elles intègre des protections électriques individuelles à l'intérieur d'un châssis d'aluminium, ce qui simplifie l'installation et la maintenance, tout en garantissant une sécurité maximale.

Les **URBAN Gen4** possèdent un écran de 7" et des voyants d'état ; l'écran permet de consulter les codes QR pour l'authentification et le diagnostic, réduisant les temps d'indisponibilité et offrant une expérience multilingue.

Elles intègrent également le protocole OCPP qui facilite la connexion avec les plateformes de gestion et sont compatibles avec notre système de gestion dynamique de la charge (DLM), qui ajuste la puissance de charge sans dépasser la puissance souscrite.

## Application

Les bornes **URBAN Gen4** sont particulièrement adaptées à tous les types de stationnement extérieur. Elles peuvent être utilisées sur la voie publique et dans les grandes surfaces ou les aéroports, mais elles sont également adaptées aux entreprises de vente et de location de véhicules, aux parkings privés, etc.



# URBAN T22-C2 Gen4

Postes de recharge externe

Code: V106C6.

## Spécifications

### Alimentation en courant alternatif

| | |
|---|---|
| Intensité d'entrée | 64 A |
| Fréquence | 50/60 Hz |
| Type de réseau | 3Ph + N + masse |
| Tension nominale | 400 V ~ (± 10%) |

### Caractéristiques électriques

| | |
|---|---|
| Mode de charge | Mode 3 (IEC 61851-1) |
| Nb de prises | 2 |

### Caractéristiques mécaniques

| | |
|---|---|
| Taille (mm) larg. x haut. x prof. | 446 x 1544 x 288 (mm) |
| Boîtier | Aluminium et ABS |
| Fixation | Fixation au sol avec 4 boulons |
| Poids (kg) | 42 |

### Caractéristiques environnementales

| | |
|---|---|
| Degré de protection | IP 55 / IK10 |
| Humidité relative (sans condensation) | 5 ... 95 % |
| Température de stockage | -40 ... +60 °C |
| Température de travail | -5 ... +50 °C |

### Réseau de communication

| | |
|---|---|
| Protocole | OCPP 1.6J / 2.0.1 HW Ready |
| Technologie / Interface | Ethernet 10/100 Base TX (TCP/IP) |

### Interface utilisateur

| | |
|---|---|
| RFID | ISO/IEC 14443 A/B, ISO 18092, NFC |
| LED | Indicateur de charge couleur RVB |
| Type d'affichage | Écran de 7 |

### Règlementation

| | |
|---|---|
| Règlementation | IEC 61851-1, IEC 61851-21-1, IEC 62196-1, IEC 62196-2, Directiva 2014/35/UE, LVD; 2014/30/UE, EMC, EN 18031-1 |

### Prestations

| | |
|---|---|
| Mesure d'énergie | Compteur MID Classe B, EN 50470-3 |
| Optional | • Modem 4G / GPRS<br>• Terminal de paiement cloud (Marque : Payter, Modèle : Apollo) |



# URBAN T22-C2 Gen4

Postes de recharge externe

Code: V106C6.

• Protection différentielle Type B
• IEC 61643-1 (Classe II)
Protecteur de surtension transitoire • Kit basse température (-30°C)

## Protection

| | |
|---|---|
| Élément | - Courbe de tir MCB (40A) « C » par tir. - DCR Type A (30 mA) + 6 mA DC par douille. |

## Sortie 1

| | |
|---|---|
| Courant maximum | 32 A |
| Puissance maximale | 22 kW |
| Plage de tension | 400 Vca |
| Type de connecteur | Câble de type 2 (longueur de câble 4 m. Câble en spirale.) |
| Type de réseau | Triphasée (CA) |

## Sortie 2

| | |
|---|---|
| Courant maximum | 32 A |
| Puissance maximale | 22 kW |
| Plage de tension | 400 Vca |
| Type de connecteur | Câble de type 2 (longueur de câble 4 m. Câble en spirale.) |
| Type de résea | Triphasée (CA) |

## Communication sans fil

| | |
|---|---|
| Bande | 2,4 GHz |
| Technologie / Type | Wi-Fi |

**URBAN-Gen4**
Pôles de charge intelligents

| CODE | TYPE | Nr. Prises | Type sortie | Connector typer | Type reseau | Protection différentielle | Communications |
|---|---|---|---|---|---|---|---|
| **URBAN Gen4** | | | | | | | |
| V106C2. | URBAN M22 Gen4 | 2 | 230 Vca - 32 A - 7,4 kW | Base Type 2 | Monophasé | Type A + 6 mAdc | Ethernet \| Wi-Fi |
| V106CA. | URBAN M22-C2 Gen4 | 2 | 230 Vca - 32 A - 7,4 kW | Câble Type 2 | Monophasé | Type A + 6 mAdc | Ethernet \| Wi-Fi |
| V106C3. | URBAN T22 Gen4 | 2 | 400 Vca - 32 A - 22 kW | Base Type 2 | Triphasée | Type A + 6 mAdc | Ethernet \| Wi-Fi |
| V106C6. | URBAN T22-C2 Gen4 | 2 | 400 Vca - 32 A - 22 kW | Câble Type 2 | Triphasée | Type A + 6 mAdc | Ethernet \| Wi-Fi |
| V106C7. | URBAN T24-MIX Gen4 | 4 (2) | 400 Vca - 32 A - 22 kW \| 230Vca - 16 A - 3.7 kW | Base Type 2 \| Schuko | Triphasée | Type A + 6 mAdc | Ethernet \| Wi-Fi |

Protection magnétothermique et protection différentielle indépendante par douille. Mesure d'énergie MID intégrée, lecteur RFID pour l'identification et la recharge d'activation. Stockage de données. Communications Ethernet et Wi-Fi, communications 4G (optionnel), protocole de communication OCPP 1.6J et 2.0.1 HW Ready, Poids aprox: 42 kg. Boîtier en aluminium IP55 - IK10 pour les modèles Gen4 e, IP54 - IK10 pour le reste des modèles. Dimensions : 450x1550x290 mm. Longueur de câble de 4 m (selon le modèle).



Date de création: 29/11/2026 - CIRCUTOR, SAU se réserve le droit d'effectuer des changements techniques ou de modifier le contenu/les images de ce document sans préavis, afin d'améliorer sa fiabilité, sa fonctionnalité, sa conception ou pour d'autres raisons.
Elle n'accepte aucune responsabilité pour les erreurs, les inexactitudes ou le manque éventuel d'informations dans ce document.



# URBAN T22-C2 Gen4

Postes de recharge externe

Code: V106C6.

## Dimensions

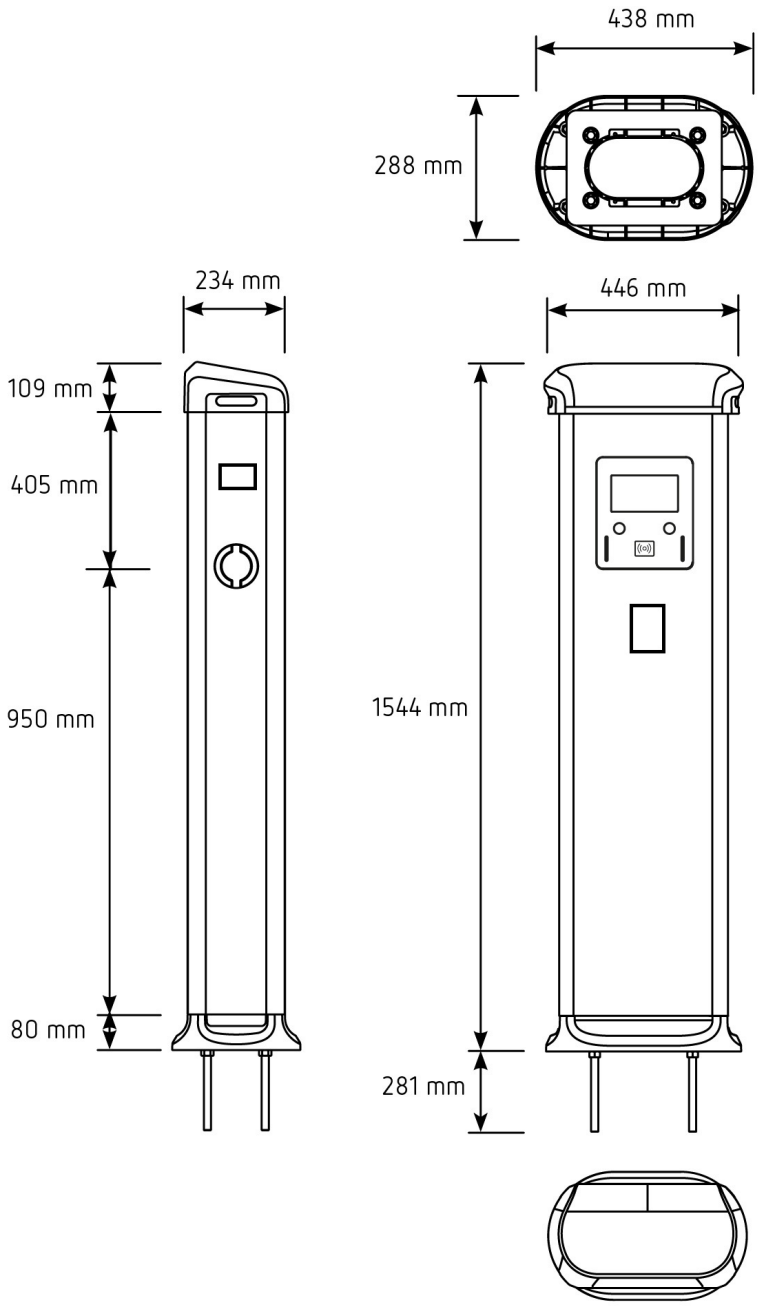




Date de création: 29/11/2026 - CIRCUTOR, SAU se réserve le droit d'effectuer des changements techniques ou de modifier le contenu/les images de ce document sans préavis, afin d'améliorer sa fiabilité, sa fonctionnalité, sa conception ou pour d'autres raisons.
Elle n'accepte aucune responsabilité pour les erreurs, les inexactitudes ou le manque éventuel d'informations dans ce document.