

CHV-T 500/3,3

CHV-T 500/3,3, Condensateur triphasé de moyenne tension

Code: R8K500000330E **CONSULTAR DISPONIBILIDAD**

> BIL (kV): 20/60
> Mesure: Triphasés
> Fréquence (Hz): 50
> Q (kvar): 500
> Un (V): 3300

La description

Condensateur de Moyenne Tension **CHV**, formé par différents éléments capacitifs de base. Ces unités de base sont connectées en groupes, en série et en parallèle, dans le but d'obtenir la puissance à la tension nécessaire.

Tous les éléments sont protégés par un fusible interne qui, en cas de défaut sera déconnecté, isolant uniquement l'unité de base endommagée. La protection par fusibles internes nous apporte une plus grande sécurité du système et une continuité de service.

Application

Les condensateurs **CHV-T** sont utilisés pour la formation de batteries, tant fixes qu'automatiques jusqu'à 12 kV.

Leur boîte de acier inoxydable fait que le **CHV-T** soit versatile, tant pour une utilisation intérieure que pour une utilisation extérieure.



CHV-T 500/3,3

Condensateur triphasé (usage extérieur et intérieur)

Code: R8K500000330E

Spécifications

Isolateurs

Matériel	Porcelaine
Niveau d'isolation	20/60 kV
Niveau de pollution	16 mm / kV

Caractéristiques électriques

Pertes (W)	≤ 0,15 W / kvar
Puissance	500 kvar
Résistance de décharge	Lieu : Intérieur Temps de décharge : ≤ 10 minutes Tension résiduelle : ≤ 75 V
Surtension	1,1 A 12 h en 24 heures 1.15 A 30 min en 24 heures 1,2 A 5 min en 24 heures 1.30 1 min en 24 heures
Tension	3300 V

Caractéristiques mécaniques

Taille (mm) larg. x haut. x prof.	350 x 1032 x 175 (mm)
Matériel	Diélectrique : Film de polypropylène rugueux Électrode : feuille d'aluminium découpée au laser Huile d'imprégnation : SAS-40E ou M/DBT (sans PCB)
Boîtier	Acier inoxydable peint RAL 7035. Il possède 2 ailes pour le fixer au cadre et éviter les contraintes mécaniques sur les terminaux en porcelaine.
Fixation	Horizontal ou vertical
Poids (kg)	55

Caractéristiques environnementales

Installation, lieu, position.	Intérieur / Extérieur
Température de travail	Catégorie C (selon la norme IEC 60871-1) Moyenne journalière : 40 °C Moyenne annuelle : 30 °C Maximum : 50 °C

Règlementation

Règlementation	IEC 60871-1, IEC 60871-7

CHV-T
Condensateurs triphasés de moyenne tension

CODE	TYPE	Q (kvar)	Un (V)	BIL (kV)	l x h x p	Poids (kg)
BIL 20/60 kV (50 Hz) - 3,3 kV						
R8K0500003305	CHV-T 50/3,3	50	3300	20/60	350 x 422 x 160	18,8
R8K0750003305	CHV-T 75/3,3	75	3300	20/60	350 x 472 x 160	22,4
R8K100000330E	CHV-T 100/3,3	100	3300	20/60	350 x 472 x 160	22,8
R8K150000330E	CHV-T 150/3,3	150	3300	20/60	350 x 572 x 160	30

Date de création: 23/11/2026 - CIRCUTOR, SAU se réserve le droit d'effectuer des changements techniques ou de modifier le contenu/les images de ce document sans préavis, afin d'améliorer sa fiabilité, sa fonctionnalité, sa conception ou pour d'autres raisons.
Elle n'accepte aucune responsabilité pour les erreurs, les inexactitudes ou le manque éventuel d'informations dans ce document.



CHV-T 500/3,3

Condensateur triphasé (usage extérieur et intérieur)

Code: R8K500000330E

CODE	TYPE	Q (kvar)	Un (V)	BIL (kV)	l x h x p	Poids (kg)
R8K200000330E	CHV-T 200/3,3	200	3300	20/60	350 x 632 x 160	34,4
R8K250000330E	CHV-T 250/3,3	250	3300	20/60	350 x 802 x 160	45,7
R8K300000330E	CHV-T 300/3,3	300	3300	20/60	350 x 802 x 160	46,7
R8K333000330E	CHV-T 333/3,3	333	3300	20/60	350 x 862 x 175	55,6
R8K400000330E	CHV-T 400/3,3	400	3300	20/60	350 x 892 x 175	58,3
BIL 20/60 kV (50 Hz) - 6,6 kV						
R8K0500006605	CHV-T 50/6,6	50	6600	20/60	350 x 422 x 160	19,2
R8K0750006605	CHV-T 75/6,6	75	6600	20/60	350 x 472 x 160	22,6
R8K1000006605	CHV-T 100/6,6	100	6600	20/60	350 x 472 x 160	23
R8K1500006605	CHV-T 150/6,6	150	6600	20/60	350 x 572 x 160	30,2
R8K200000660E	CHV-T 200/6,6	200	6600	20/60	350 x 632 x 160	38,3
R8K250000660E	CHV-T 250/6,6	250	6600	20/60	350 x 802 x 160	45,9
R8K300000660E	CHV-T 300/6,6	300	6600	20/60	350 x 802 x 160	46,9
R8K333000660E	CHV-T 333/6,6	333	6600	20/60	350 x 862 x 175	55,9
R8K400000660E	CHV-T 400/6,6	400	6600	20/60	350 x 892 x 175	58,6
R8K500000660E	CHV-T 500/6,6	500	6600	20/60	350 x 1032 x 175	69,7
R8K600000660E	CHV-T 600/6,6	600	6600	20/60	350 x 1182 x 175	81,2
R8K750000660E	CHV-T 750/6,6	750	6600	20/60	350 x 1252 x 200	97,6
BIL 28/75 kV (50 Hz) - 11 kV						
R8L0500011005	CHV-T 50/11	50	11000	28/75	350 x 422 x 160	19,3
R8L0750011005	CHV-T 75/11	75	11000	28/75	350 x 472 x 160	22,7
R8L1000011005	CHV-T 100/11	100	11000	28/75	350 x 472 x 160	23
R8L1500011005	CHV-T 150/11	150	11000	28/75	350 x 572 x 160	30,1
R8L2000011005	CHV-T 200/11	200	11000	28/75	350 x 632 x 160	34,4
R8L2500011005	CHV-T 250/11	250	11000	28/75	350 x 802 x 160	45,7
R8L3000011005	CHV-T 300/11	300	11000	28/75	350 x 802 x 160	46,5
R8L3330011005	CHV-T 333/11	333	11000	28/75	350 x 862 x 175	53
R8L600001100E	CHV-T 600/11	600	11000	28/75	350 x 1182 x 175	80,7
R8L750001100E	CHV-T 750/11	750	11000	28/75	350 x 1252 x 200	92,1

Les codes R8xxxxxxxxxxxx5 ne peuvent pas contenir de fusible interne.



CHV-T 500/3,3

Condensateur triphasé (usage extérieur et intérieur)

Code: R8K500000330E

Dimensions

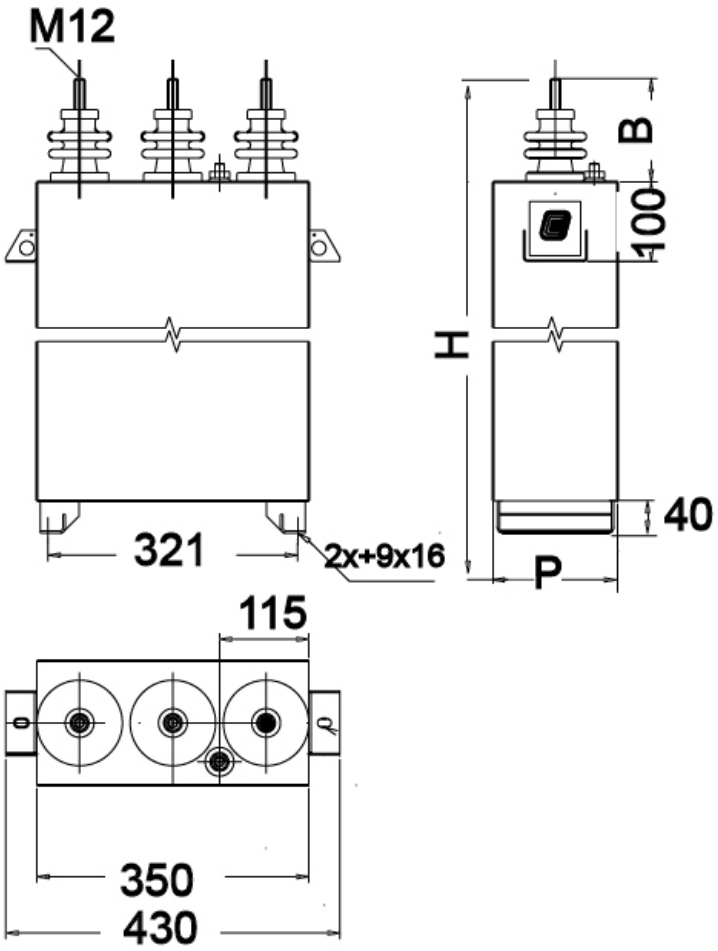

Date de création: 23/11/2026 - CIRCUTOR, SAU se réserve le droit d'effectuer des changements techniques ou de modifier le contenu/les images de ce document sans préavis, afin d'améliorer sa fiabilité, sa fonctionnalité, sa conception ou pour d'autres raisons.
Elle n'accepte aucune responsabilité pour les erreurs, les inexactitudes ou le manque éventuel d'informations dans ce document.