OPTIM 2-7,5-440

OPTIM 2-7,5-440, Batterie de condensateurs avec régulateur sans display

Code: R3Q761EN00000 **DESCATALOGADO**

> Section câble (mm2): 6
> Nr passages: 2
> kvar (400 V): 6,25
> kvar (440 V): 7,5
> Interrupteur aut.(A): Inclus
> Interrupteur man.(A): -
> Composition: 2,5 + 5
> Tension d'utilisation (V): 440
> Montage: Mural

La description

Les batteries automatiques de condensateurs de la série OPTIM 2 sont des équipements conçus pour la compensation automatique de l'énergie réactive au sein de réseaux à charges variables et dans lesquels les variations de puissance sont de l'ordre des secondes. Elles fonctionnent par le biais de commandes par contacteurs.

Application

Alliée à sa haute technologie et robustesse, la simplicité d'installation de ce produit est telle que les batteries de la série OPTIM 2 constituent l'équipement idéal pour compenser l'énergie réactive au sein d'installations à charges variables.

Date de création: 05/12/2025 - CIRCUTOR, SAU se réserve le droit d'effectuer des changements techniques ou de modifier le contenu/les images de ce document sans préavis, afin d'améliorer sa fiabilité, sa fonctionnalité, sa conception ou pour d'autres raisons.
Elle n'accepte aucune responsabilité pour les erreurs, les inexactitudes ou le manque éventuel d'informations dans ce document.

OPTIM 2-7,5-440

Batteries automatiques de condensateurs

Code: R3Q761EN00000

Spécifications

Alimentation en courant alternatif

Fréquence	50 Hz

Caractéristiques électriques

Pertes (W)	< 0,5 W/kvar
Résistance de décharge	75 V / 3 min
Surtension	10 % 8 h sur 24 h 15 % jusqu'à 15 min sur 24 heures 20 % jusqu'à 5 min sur 24 heures 30 % jusqu'à 1 min sur 24 heures
Tension de manœuvre	Contacteurs : 230 V
Tension de renforcement	440 V
Tolérance C	-5% / 10 %
Tension	400 V (autres tensions sur demande)

Caractéristiques mécaniques

Taille (mm) larg. x haut. x prof.	362 x 500 x 166 (mm)
Boîtier	Thermoplastique. RAL 7035
Gestion thermique	Naturel ou forcé selon les options
Fixation	Vertical / Au mur
Poids (kg)	7,3

Caractéristiques environnementales

Degré de protection	IP 21
Humidité relative (sans condensation)	80%
Température de travail	Tª classe D: moyenne journalière: 45 °C, moyenne annuelle: 35 °C, maximum: 55 °C, minimum: -50 °C

Circuit de mesure de courant

Surcharge permanente	1,3 In
Ratio de transformation	In/0,25 A

Règlementation

Sécurité électrique, Altitude maximale (m)	1000 máx. (para altitud mayor prever siempre ventilación forzada)
Règlementation	IEC 60831-1, IEC 61921, IEC 60439

Prestations

Composants	Régulateur d'énergie réactive, computer TWO, avec 2 sorties de relais
Optional	Autres fréquences, consulter.

Protection

Type d'élément de coupe	Protection magnétothermique générale incorporée

Date de création: 05/12/2025 - CIRCUTOR, SAU se réserve le droit d'effectuer des changements techniques ou de modifier le contenu/les images de ce document sans préavis, afin d'améliorer sa fiabilité, sa fonctionnalité, sa conception ou pour d'autres raisons.
Elle n'accepte aucune responsabilité pour les erreurs, les inexactitudes ou le manque éventuel d'informations dans ce document.

OPTIM 2-7,5-440

Batteries automatiques de condensateurs

Code: R3Q761EN00000

OPTIM 2-7,5-440

Batteries automatiques de condensateurs

Code: R3Q761EN00000
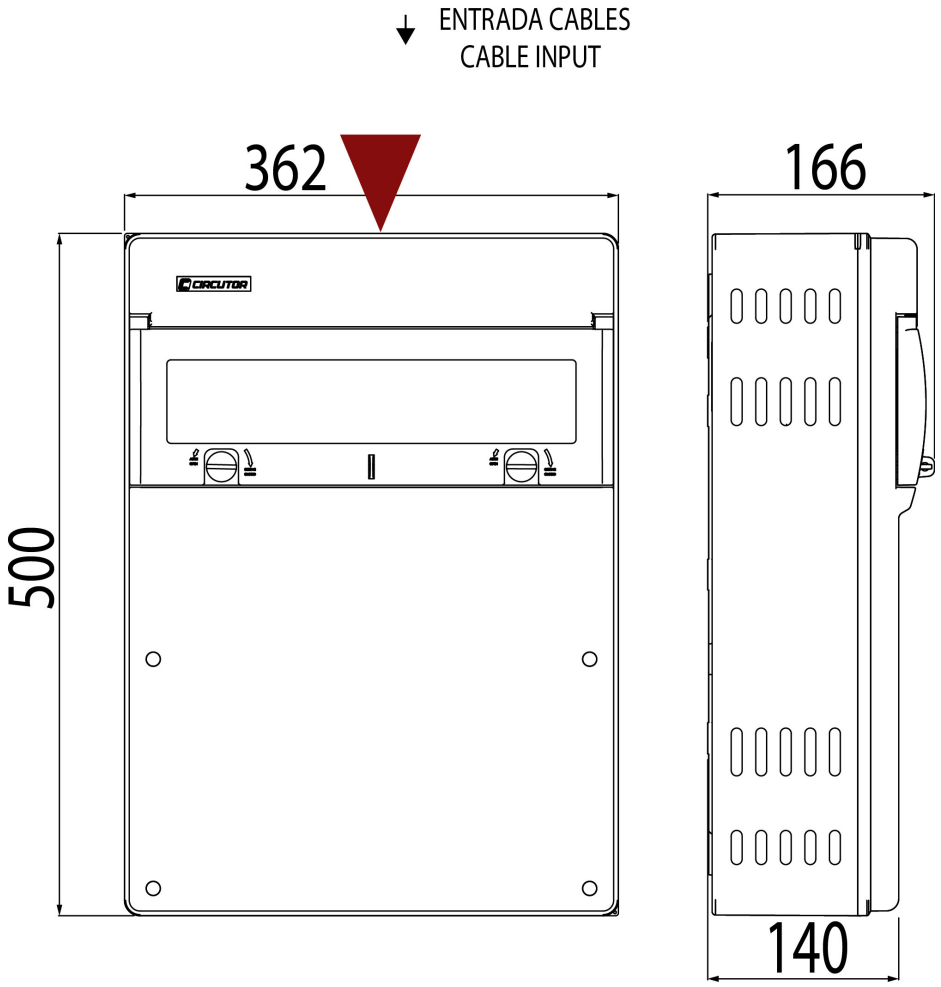
Dimensions