,

Code:

## La description

Les batteries automatiques de condensateurs série **OPTIM P&P** sont des équipements conçus pour la compensation automatique d'énergie réactive sur des réseaux où les niveaux de charges sont fluctuants et les variations de puissance ont une carence de secondes, à travers une manœuvre par contacteurs.

## Application

Sa simplicité d'installation, conjointement à sa haute technologie et robustesse, font de la série **OPTIM P&P** l'équipement idéal pour compenser la réactive dans des installations où les niveaux de charge sont fluctuants.


Date de création: 24/11/2026 - CIRCUTOR, SAU se réserve le droit d'effectuer des changements techniques ou de modifier le contenu/les images de ce document sans préavis, afin d'améliorer sa fiabilité, sa fonctionnalité, sa conception ou pour d'autres raisons.
Elle n'accepte aucune responsabilité pour les erreurs, les inexactitudes ou le manque éventuel d'informations dans ce document.



Code:

## Spécifications

### Alimentation en courant alternatif

| | |
|---|---|
| Fréquence | 60 Hz |

### Caractéristiques électriques

| | |
|---|---|
| Pertes (W) | < 0,5 W/kvar |
| Résistance de décharge | 75 V / 3 min |
| Surtension | 10 % 8 h sur 24 h 15 % jusqu'à 15 min sur 24 heures 20 % jusqu'à 5 min sur 24 heures 30 % jusqu'à 1 min sur 24 heures |
| Tension de manœuvre | Contacteurs : 230 V |
| Tolérance C | -5% / 10 % |

### Caractéristiques mécaniques

| | |
|---|---|
| Taille (mm) larg. x haut. x prof. | 1000 x 1750 x 440 (mm) |
| Boîtier | Tôle RAL 7035 Gris / RAL 3005 Grenat |
| Gestion thermique | Naturel ou forcé selon les options |
| Fixation | Verticale / Autoportante |
| Poids (kg) | 145 |

### Caractéristiques environnementales

| | |
|---|---|
| Degré de protection | IP 21 |
| Humidité relative (sans condensation) | 80% |
| Température de travail | Tª classe D: moyenne journalière: 45 °C, moyenne annuelle: 35 °C, maximum: 55 °C, minimum: -50 °C |

### Circuit de mesure de courant

| | |
|---|---|
| Surcharge permanente | 1,3 In |
| Ratio de transformation | In / 5A |

### Protection

| | |
|---|---|
| Élément | Fusibles à haut pouvoir de coupure (HPC) de type NH-00 |

**OPTIM P&P 60Hz**
Batteries automatiques de condensateurs Plug & Play, 60 Hz.

| CODE | TYPE | kvar (240 V) | Interrupteur aut.(A) | Composition | kvar (480 V) |
|---|---|---|---|---|---|
| **OPTIM 5 P&P** | | | | | |
| R3L2F0. | OPTIM 5 P&P-25-240-60Hz | 25 | 3 x 125 | 5+2x10 | |
| R3L2F1. | OPTIM 5 P&P-43,75-240-60Hz | 43,75 | 3 x 160 | 6,25+3x12,5 | |
| R3L2F2. | OPTIM 5 P&P-56,25-240-60Hz | 56,25 | 3 x 200 | 6,25+4x12,5 | |
| **OPTIM 9 P&P** | | | | | |



Code:

| CODE | TYPE | kvar (240 V) | Interrupteur aut.(A) | Composition | kvar (480 V) |
|---|---|---|---|---|---|
| R3L3F3. | OPTIM 9 P&P-72,5-240-60Hz | 72,5 | 3 x 250 | 6x12,5 | |
| R3L3F5. | OPTIM 9 P&P-87,5-240-60Hz | 87,5 | 3 x 400 | 7x12,5 | |
| R3L3F7. | OPTIM 9 P&P-100-240-60Hz | 100 | 3 x 400 | 8x12,5 | |
| R3L3F9. | OPTIM 9 P&P-112,5-240-60Hz | 112,5 | 3 x 400 | 9x12,5 | |
| **OPTIM 8 P&P** | | | | | |
| R3L4F1. | OPTIM 8 P&P-135-240-60Hz | 135 | 3 x 630 | 15+4x30 | |
| R3L4F2. | OPTIM 8 P&P-165-240-60Hz | 165 | 3 x 630 | 15+5x30 | |
| R3L4F4. | OPTIM 8 P&P-195-240-60Hz | 195 | 3 x 630 | 15+6x30 | |
| R3L4F6. | OPTIM 8 P&P-210-240-60Hz | 210 | 3 x 800 | 7x30 | |
| R3L4F8. | OPTIM 8 P&P-240-240-60Hz | 240 | 3 x 800 | 8x30 | |
| **OPTIM 8L P&P** | | | | | |
| R3L5F4. | OPTIM 8L P&P-260-240-60Hz | 260 | 3 x 1000 | 20+6x40 | |
| R3L5F8. | OPTIM 8L P&P-300-240-60Hz | 300 | 3 x 1000 | 20+7x40 | |
| R3L5F1. | OPTIM 8L P&P-320-240-60Hz | 320 | 3 x 1250 | 8x40 | |
| **OPTIM 14L P&** | | | | | |
| R3L6F1. | OPTIM 14L P&P-360-240-60Hz | 360 | 3 x 1250 | 9x40 | |
| R3L6F3. | OPTIM 14L P&P-400-240-60Hz | 400 | 3 x 1600 | 10x40 | |
| R3L6F5. | OPTIM 14L P&P-440-240-60Hz | 440 | 3 x 1600 | 11x40 | |
| R3L6F8. | OPTIM 14L P&P-480-240-60Hz | 480 | 3 x 1600 | 12x40 | |
| **OPTIM 5 P&P** | | | | | |
| R3L2D3. | OPTIM 5 P&P-50-480-60Hz | | 3 x 100 | 10+2x20 | 50 |
| R3L2D6. | OPTIM 5 P&P-75-480-60Hz | | 3 x 125 | 2x12,5+2x25 | 75 |
| R3L2D8. | OPTIM 5 P&P-100-480-60Hz | | 3 x 160 | 4x25 | 100 |
| R3L2D1. | OPTIM 5 P&P-125-480-60Hz | | 3 x 200 | 5x25 | 125 |
| **OPTIM 9 P&P** | | | | | |
| R3L3D0. | OPTIM 9 P&P-150-480-60Hz | | 3 x 250 | 6x25 | 150 |
| R3L3D1. | OPTIM 9 P&P-162,5-480-60Hz | | 3 x 400 | 12,5+6x25 | 162,5 |
| R3L3D2. | OPTIM 9 P&P-175-480-60Hz | | 3 x 400 | 7x25 | 175 |
| R3L3D3. | OPTIM 9 P&P-187,5-480-60Hz | | 3 x 400 | 12,5+7x25 | 187,5 |
| R3L3D5. | OPTIM 9 P&P-200-480-60Hz | | 3 x 400 | 8x25 | 200 |
| R3L3DA. | OPTIM 9 P&P-212,5-480-60Hz | | 3 x 400 | 12,5+8x25 | 212,5 |
| R3L3D7. | OPTIM 9 P&P-225-480-60Hz | | 3 x 400 | 9x25 | 225 |
| **OPTIM 8 P&P** | | | | | |
| R3L4D1. | OPTIM 8 P&P-250-480-60Hz | | 3 x 400 | 5x50 | 250 |
| R3L4D2. | OPTIM 8 P&P-275-480-60Hz | | 3 x 630 | 25+5x50 | 275 |
| R3L4D7. | OPTIM 8 P&P-325-480-60Hz | | 3 x 630 | 25+6x50 | 325 |
| R3L4D8. | OPTIM 8 P&P-350-480-60Hz | | 3 x 630 | 7x50 | 350 |
| R3L4DA. | OPTIM 8 P&P-375-480-60Hz | | 3 x 630 | 25+7x50 | 375 |
| R3L4D4. | OPTIM 8 P&P-400-480-60Hz | | 3 x 800 | 8x50 | 400 |
| **OPTIM 8L P&P** | | | | | |



Code:

| CODE | TYPE | kvar (240 V) | Interrupteur aut.(A) | Composition | kvar (480 V) |
|---|---|---|---|---|---|
| R3L5D0. | OPTIM 8L P&P-440-480-60Hz | | 3 x 800 | 40+5x80 | 440 |
| R3L5D1. | OPTIM 8L P&P-520-480-60Hz | | 3 x 1000 | 40+6x80 | 520 |
| R3L5D3. | OPTIM 8L P&P-600-480-60Hz | | 3 x 1000 | 40+7x80 | 600 |
| R3L5D4. | OPTIM 8L P&P-640-480-60Hz | | 3 x 1250 | 8x80 | 640 |
| **OPTIM 14L P&** | | | | | |
| R3L6D0. | OPTIM 14L P&P-720-480-60Hz | | 3 x 1250 | 9x80 | 720 |
| R3L6D3. | OPTIM 14L P&P-800-480-60Hz | | 3 x 1600 | 10x80 | 800 |
| R3L6D5. | OPTIM 14L P&P-880-480-60Hz | | 3 x 1600 | 11x80 | 880 |
| R3L6D7. | OPTIM 14L P&P-960-480-60Hz | | 3 x 1600 | 12x80 | 960 |



Date de création: 24/11/2026 - CIRCUTOR, SAU se réserve le droit d'effectuer des changements techniques ou de modifier le contenu/les images de ce document sans préavis, afin d'améliorer sa fiabilité, sa fonctionnalité, sa conception ou pour d'autres raisons.
Elle n'accepte aucune responsabilité pour les erreurs, les inexactitudes ou le manque éventuel d'informations dans ce document.



Code:

## Dimensions

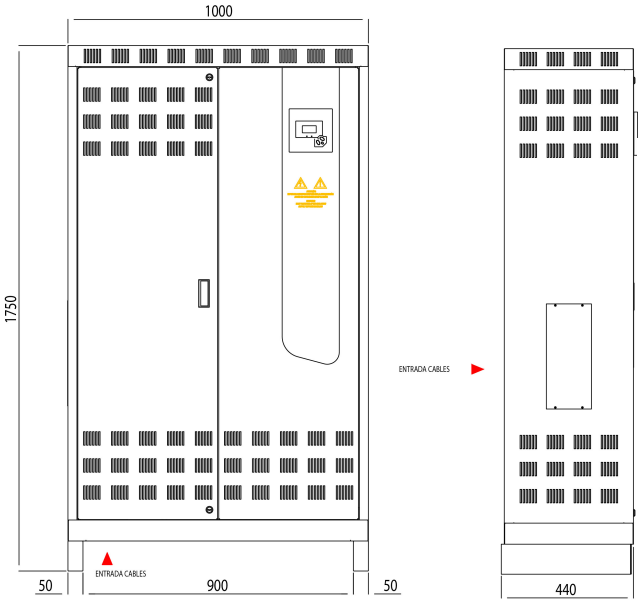


## Connexions

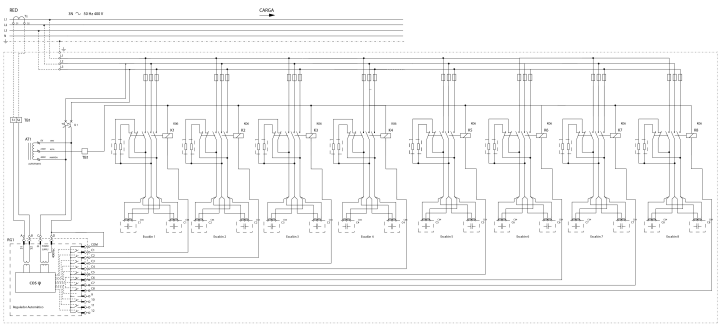



Date de création: 24/11/2026 - CIRCUTOR, SAU se réserve le droit d'effectuer des changements techniques ou de modifier le contenu/les images de ce document sans préavis, afin d'améliorer sa fiabilité, sa fonctionnalité, sa conception ou pour d'autres raisons.
Elle n'accepte aucune responsabilité pour les erreurs, les inexactitudes ou le manque éventuel d'informations dans ce document.