

OPTIM 8 P&P-450-440

OPTIM 8 P&P-450-440, Batteries automatiques de condensateurs avec régulateur Plug & Play

Code: R3L440FR00000

> Section câble (mm2): 2x240
> Nr passages: 8
> kvar (400 V): 372
> kvar (440 V): 450
> Interrupteur aut.(A): 800
> Interrupteur man.(A): 800
> Composition: 30+7x60
> Use voltage (V): 440
> Montage: Sur le sol

La description

Les batteries automatiques de condensateurs série **OPTIM P&P** sont des équipements conçus pour la compensation automatique d'énergie réactive sur des réseaux où les niveaux de charges sont fluctuants et les variations de puissance ont une carence de secondes, à travers une manœuvre par contacteurs.

Application

Sa simplicité d'installation, conjointement à sa haute technologie et robustesse, font de la série **OPTIM P&P** l'équipement idéal pour compenser la réactive dans des installations où les niveaux de charge sont fluctuants.

Date de création: 23/11/2026 - CIRCUTOR, SAU se réserve le droit d'effectuer des changements techniques ou de modifier le contenu/les images de ce document sans préavis, afin d'améliorer sa fiabilité, sa fonctionnalité, sa conception ou pour d'autres raisons.
Elle n'accepte aucune responsabilité pour les erreurs, les inexactitudes ou le manque éventuel d'informations dans ce document.



OPTIM 8 P&P-450-440

Batteries automatiques de condensateurs

Code: R3L440FR00000

Spécifications

Caractéristiques électriques

Pertes (W)	< 0,5 W/kvar
Résistance de décharge	75 V / 3 min
Surtension	10 % 8 h sur 24 h 15 % jusqu'à 15 min sur 24 heures 20 % jusqu'à 5 min sur 24 heures 30 % jusqu'à 1 min sur 24 heures
Tension de manœuvre	Contacteurs : 230 V
Tension de renforcement	440 V
Tolérance C	-5% / 10 %
Tension	400 V (autres tensions sur demande)

Caractéristiques mécaniques

Taille (mm) larg. x haut. x prof.	1000 x 1750 x 440 (mm)
Boîtier	Tôle RAL 7035 Gris / RAL 3005 Grenat
Gestion thermique	Naturel ou forcé selon les options
Fixation	Verticale / Autoportante
Poids (kg)	142

Caractéristiques environnementales

Degré de protection	IP 21
Humidité relative (sans condensation)	80%
Température de travail	Tª classe D: moyenne journalière: 45 °C, moyenne annuelle: 35 °C, maximum: 55 °C, minimum: -50 °C

Circuit de mesure de courant

Surcharge permanente	1,3 In
Ratio de transformation	In/5 A

Règlementation

Règlementation	IEC 60831-1, IEC 61921, IEC 60439

Prestations

Composants	Régulateur d'énergie réactive, Computer C Wi-Fi, avec indication numérique et 6 ou 12 sorties de relais selon le type.
Optional	Interrupteur manuel en tête de batterie. Interrupteur automatique en tête de batterie. Interrupteur automatique + protection différentielle en tête de batterie. Unité de ventilation forcée + thermostat. Plaque en polycarbonate contre contacts directs. Autotransformateur 400/230 V (inclus dans OPTIM 8, 9, 8L, 14L et 16L). Régulateur avec analyseur de réseaux incorporé et mesure triphasée Computer SMART III. Autres fréquences, consulter.

Protection



OPTIM 8 P&P-450-440

Batteries automatiques de condensateurs

Code: R3L440FR00000

Élément	Fusibles à haut pouvoir de coupure (HPC) de type NH-00

OPTIM P&P

Batteries automatiques de condensateurs Plug & Play de 12,5 à 1 600 kvar, 50 Hz.

CODE	TYPE	kvar (400 V)	kvar (440 V)	Nr passages	Section câble (mm2)
OPTIM 3 P&P, batteries automatiques avec régulateur computer C Wi-Fi					
R3L110.	OPTIM 3 P&P-12,5-440	10	12,5	3	6
R3L120.	OPTIM 3 P&P-17,5-440	14	17,5	3	6
R3L130.	OPTIM 3 P&P-25-440	20	25	3	10
R3L140.	OPTIM 3 P&P-31,25-440	26	31,25	3	10
R3L150.	OPTIM 3 P&P-37,5-440	31,25	37,5	3	16
R3L160.	OPTIM 3 P&P-43,75-440	36	43,75	3	25
R3L170.	OPTIM 3 P&P-52,5-440	43	52,5	3	25
R3L180.	OPTIM 3 P&P-62,5-440	51	62,5	3	35
OPTIM 5 P&P, batteries automatiques avec régulateur computer C Wi-Fi					
R3L210.	OPTIM 5 P&P-55-440	45	55	4	35
R3L220.	OPTIM 5 P&P-70-440	58	70	4	50
R3L230.	OPTIM 5 P&P-90-440	74	90	4	70
R3L240.	OPTIM 5 P&P-105-440	87	105	4	70
R3L250.	OPTIM 5 P&P-135-440	112	135	5	95
R3L260.	OPTIM 5 P&P-150-440	124	150	5	120
OPTIM 8 P&P, batteries automatiques avec régulateur computer C Wi-Fi. Autotransformateur alimentation manoeuvre intégré					
R3L410.	OPTIM 8 P&P-300-440	248	300	6	2x150
R3L420.	OPTIM 8 P&P-330-440	273	330	6	2x150
R3L430.	OPTIM 8 P&P-390-440	322	390	7	2x185
R3L440.	OPTIM 8 P&P-450-440	372	450	8	2x240
R3L450.	OPTIM 8 P&P-480-440	396	480	8	2x240
OPTIM 9 P&P, batteries automatiques avec régulateur computer C Wi-Fi. Autotransformateur alimentation manoeuvre intégré					
R3L310.	OPTIM 9 P&P-165-440	136	165	6	120
R3L320.	OPTIM 9 P&P-195-440	161	195	7	150
R3L330.	OPTIM 9 P&P-225-440	186	225	8	185
R3L340.	OPTIM 9 P&P-255-440	211	255	9	240
R3L350.	OPTIM 9 P&P-270-440	223	270	9	240
OPTIM 8L P&P, batteries automatiques avec régulateur computer C Wi-Fi. Autotransformateur alimentation manoeuvre intégré					
R35L10.	OPTIM 8L P&P-550-440	454	550	6	2x240
R35L20.	OPTIM 8L P&P-650-440	537	650	7	3x150
R35L30.	OPTIM 8L P&P-750-440	620	750	8	3x185
R35L40.	OPTIM 8L P&P-800-440	661	800	8	3x185



OPTIM 8 P&P-450-440

Batteries automatiques de condensateurs

Code: R3L440FR00000

CODE	TYPE	kvar (400 V)	kvar (440 V)	Nr passages	Section câble (mm2)
OPTIM 14L P&P, batteries automatiques avec régulateur computer C Wi-Fi. Autotransformateur alimentation manoeuvre intégré					
R36L10.	OPTIM 14L P&P-900-440	743	900	10	3x150/185
R36L20.	OPTIM 14L P&P-950-440	785	950	10	3x185/185
R36L30.	OPTIM 14L P&P-1050-440	867	1050	11	3x185/240
R36L40.	OPTIM 14L P&P-1150-440	950	1150	12	3x185/2x150
R36L50.	OPTIM 14L P&P-1200-440	991	1200	12	3x185/2x185
R36L60.	OPTIM 14L P&P-1300-440	1074	1300	7	3x185/2x240
R36L70.	OPTIM 14L P&P-1400-440	1156	1400	8	3x185/3x120
OPTIM 16L P&P, batteries automatiques avec régulateur computer C Wi-Fi. Autotransformateur alimentation manoeuvre intégré					
R37L30.	OPTIM 16L P&P-1500-440	1239	1500	8	3x185/3x150
R37L40.	OPTIM 16L P&P-1600-440	1322	1600	9	3x185/3x185

Section de câble pour installations avec Un= 400 V. En tout cas l'installateur devra confirmer qu'il respecte tout ce qui est établi dans le règlement de basse tension selon les particularités de chaque installation et typologie de câble.

Date de création: 23/11/2026 - CIRCUTOR, SAU se réserve le droit d'effectuer des changements techniques ou de modifier le contenu/les images de ce document sans préavis, afin d'améliorer sa fiabilité, sa fonctionnalité, sa conception ou pour d'autres raisons.
Elle n'accepte aucune responsabilité pour les erreurs, les inexactitudes ou le manque éventuel d'informations dans ce document.



OPTIM 8 P&P-450-440

Batteries automatiques de condensateurs

Code: R3L440FR00000

Dimensions

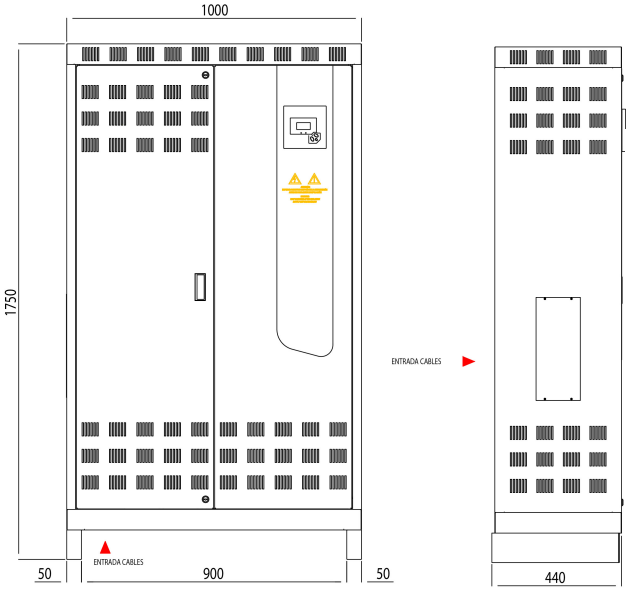

Connexions

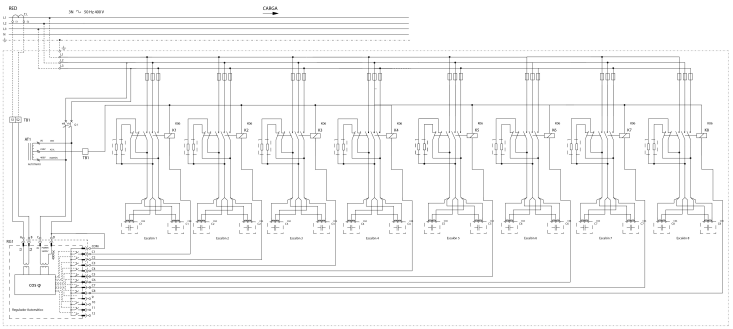

Date de création: 23/11/2026 - CIRCUTOR, SAU se réserve le droit d'effectuer des changements techniques ou de modifier le contenu/les images de ce document sans préavis, afin d'améliorer sa fiabilité, sa fonctionnalité, sa conception ou pour d'autres raisons.
Elle n'accepte aucune responsabilité pour les erreurs, les inexactitudes ou le manque éventuel d'informations dans ce document.