CSB-2340/40

CSB-2340/40, Condensateurs triphasés de puissance pour basse tension

Code: R2328J. **DESCATALOGADO**

> kvar 50 Hz: 40
> kvar 60 Hz: 50
> Use voltage (V): 230 | 400

Spécifications

Alimentation en courant alternatif

Fréquence	50 ó 60 Hz

Caractéristiques électriques

Surcharge permanente	1,3 In
Pertes (W)	Diélectrique: < 0,2 W / kvar Total: < 0,4 W / kvar
Résistance de décharge	75 V / 3 min
Surtension	10 % 8 h sur 24 h 15 % jusqu'à 15 min sur 24 heures 20 % jusqu'à 5 min sur 24 heures 30 % jusqu'à 1 min sur 24 heures
Tolérance C	-5 ... +15 %
Tension d'isolement, circuit	3 / 15 kV

Caractéristiques mécaniques

Taille (mm) larg. x haut. x prof.	360 x 520 x 120 (mm)
Boîtier	Acier traité et peint en couleur RAL 3005
Fixation	Vertical / Horizontal. Distance minimale entre les condenseurs : 4 cm
Ventilation	Naturelle ou forcée selon l'armoire
Poids (kg)	8,3

Caractéristiques environnementales

Degré de protection	IP 42 avec cache-bornes
Humidité relative (sans condensation)	80%
Température de travail	Tª classe D: moyenne journalière: 45 °C, moyenne annuelle: 35 °C, maximum: 55 °C, minimum: -25 °C

Règlementation

Sécurité électrique, Altitude maximale (m)	2000
Règlementation	IEC 60831-1, UNE-EN 60831-1

Protection

Type d'élément de coupe	Régénération diélectrique Fusible interne Système de surpression Vermiculite

CSB-2V
Condensateurs triphasés de puissance bitension, 6 bornes

CSB-2340/40

Code: R2328J.

CODE	TYPE	kvar 50 Hz	kvar 60 Hz	Use voltage (V)
400 / 690 Vca				
R2329C.	CSB-4069/10	10	12.5	400 | 690
R2329D.	CSB-4069/12,5	12.5	15	400 | 690
R2329E.	CSB-4069/15	15	17.5	400 | 690
R2329F.	CSB-4069/20	20	25	400 | 690
R2329G.	CSB-4069/25	25	30	400 | 690
R2329H.	CSB-4069/30	30	35	400 | 690
R2329J.	CSB-4069/40	40	50	400 | 690
R2329K.	CSB-4069/50	50	60	400 | 690
R2329L.	CSB-4069/60	60	70	400 | 690
R2329Q.	CSB-4069/80	80	96	400 | 690

Date de création: 14/10/2025 - CIRCUTOR, SAU se réserve le droit d'effectuer des changements techniques ou de modifier le contenu/les images de ce document sans préavis, afin d'améliorer sa fiabilité, sa fonctionnalité, sa conception ou pour d'autres raisons.
Elle n'accepte aucune responsabilité pour les erreurs, les inexactitudes ou le manque éventuel d'informations dans ce document.

CSB-2340/40

Code: R2328J.

Dimensions

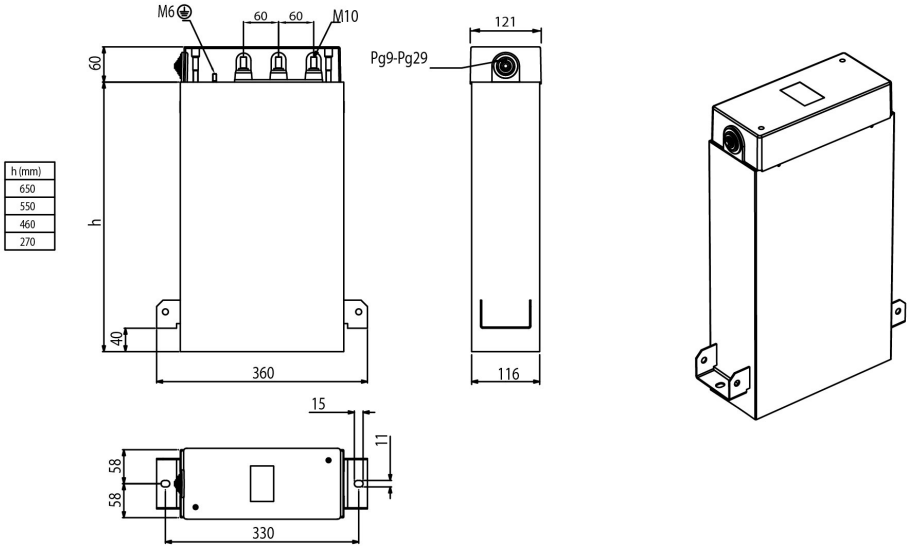

h (mm)
650
550
460
270