,

Code:

La description

Les condensateurs parallélépipédiques CQ sont des condensateurs de type sec. Leur gamme couvre une large plage de puissances et de tensions aussi bien à 50 qu'à 60 Hz. Les processus de conception, de fabrication et d'essai employés permettent aux condensateurs parallélépipédiques d'afficher une grande longévité. Leurs 4 niveaux de protection interne (auto-régénération du fusible interne, couvercle de surpression et vermiculite) en font les condensateurs parallélépipédiques les plus sûrs du marché.

Application

Leur application est axée sur la compensation d'installations à charges fixes ou variables (batteries de condensateurs).

Date de création: 25/11/2026 - CIRCUTOR, SAU se réserve le droit d'effectuer des changements techniques ou de modifier le contenu/les images de ce document sans préavis, afin d'améliorer sa fiabilité, sa fonctionnalité, sa conception ou pour d'autres raisons.
Elle n'accepte aucune responsabilité pour les erreurs, les inexactitudes ou le manque éventuel d'informations dans ce document.



Code:

Spécifications

Alimentation en courant alternatif

Fréquence	50 ó 60 Hz

Caractéristiques électriques

Surcharge permanente	1,3 In
Pertes (W)	Diélectrique: < 0,2 W / kvar Total: < 0,4 W / kvar
Résistance de décharge	75 V / 3 min
Surtension	10 % 8 h sur 24 h 15 % jusqu'à 15 min sur 24 heures 20 % jusqu'à 5 min sur 24 heures 30 % jusqu'à 1 min sur 24 heures
Tolérance C	-5 ... +15 %
Tension	400 V
Tension d'isolement, circuit	3 / 15 kV

Caractéristiques mécaniques

Taille (mm) larg. x haut. x prof.	360 x 520 x 75 (mm)
Boîtier	Acier traité et peint en couleur RAL 3005
Gestion thermique	Naturelle ou forcée selon l'armoire
Fixation	Vertical. Distance minimale entre les condenseurs 4 cm
Poids (kg)	5,7

Caractéristiques environnementales

Degré de protection	IP 42 avec cache-bornes
Humidité relative (sans condensation)	80%
Température de travail	Tª classe C: moyenne journalière: 40 °C, moyenne annuelle: 30 °C, maximum: 50 °C, minimum: -40 °C

Règlementation

Certifications	VDE 560
Sécurité électrique, Altitude maximale (m)	2000
Règlementation	IEC 60831-1, IEC 70/7, UNE-EN 20827, UNE-EN 20010, BS 1650

Protection

Type d'élément de coupe	Régénération diélectrique Fusible interne Système de surpression Vermiculite

CQ-50 Hz
Condensateurs triphasés de puissance pour basse tension.

CODE	TYPE	kvar 50 Hz	kvar 60 Hz	Use voltage (V)
400 Vca				
R2033C.	CQ-40/10	10	12.5	400



Code:

CODE	TYPE	kvar 50 Hz	kvar 60 Hz	Use voltage (V)
R2033D.	CQ-40/12,5	12.5	15	400
R2033E.	CQ-40/15	15	17.5	400
R2033F.	CQ-40/20	20	25	400
R2033G.	CQ-40/25	25	30	400
R2033H.	CQ-40/30	30	35	400
R2033J.	CQ-40/40	40	50	400
R2033K.	CQ-40/50	50	60	400
440 Vca				
R2034E.	CQ-44/15	15	17.5	440
R2034F.	CQ-44/20	20	25	440
R2034G.	CQ-44/25	25	30	440
R2034H.	CQ-44/30	30	35	440
R2034J.	CQ-44/40	40	50	440
R2034K.	CQ-44/50	50	60	440

Date de création: 25/11/2026 - CIRCUTOR, SAU se réserve le droit d'effectuer des changements techniques ou de modifier le contenu/les images de ce document sans préavis, afin d'améliorer sa fiabilité, sa fonctionnalité, sa conception ou pour d'autres raisons.
Elle n'accepte aucune responsabilité pour les erreurs, les inexactitudes ou le manque éventuel d'informations dans ce document.



Code:

Dimensions

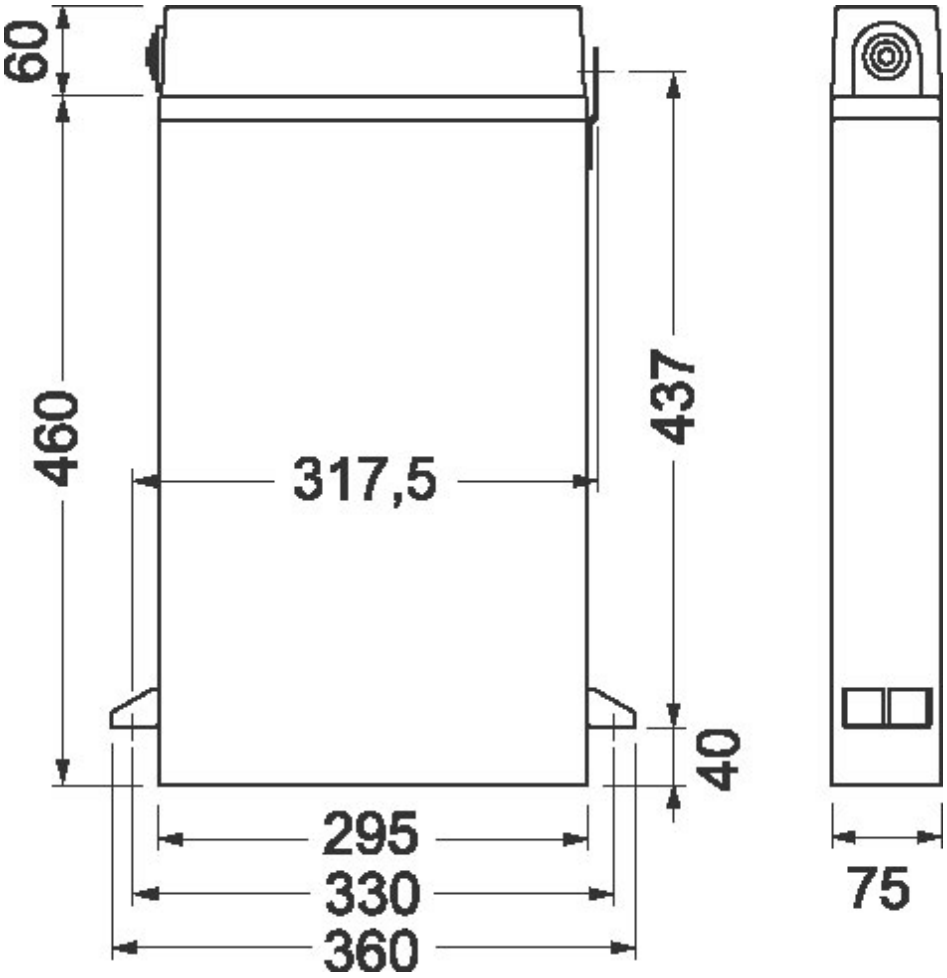

Date de création: 25/11/2026 - CIRCUTOR, SAU se réserve le droit d'effectuer des changements techniques ou de modifier le contenu/les images de ce document sans préavis, afin d'améliorer sa fiabilité, sa fonctionnalité, sa conception ou pour d'autres raisons.
Elle n'accepte aucune responsabilité pour les erreurs, les inexactitudes ou le manque éventuel d'informations dans ce document.