AntiCAP-CPCb

Kit-AntiCAP-CPCb, Kit-AntiCAP-CPCb, Computer SMART III F12-12Vdc avec contrôle horaire,

Code: R1396200000RH

Spécifications

Caractéristiques mécaniques

Poids (kg)	0,545

AntiCap
Kit système anti-capacitif pour batteries de condensateurs déjà installées

CODE	TYPE	Description
R1386200000RH	Anticap Smart III 12	Kit-AntiCAP, Computer SMART III 12 avec contrôle horaire
R1386400000RH	Anticap Smart III 14	Kit-AntiCAP, Computer SMART III 12 avec contrôle horaire
R1396400000RH	AntiCAP-CPC-2	Kit-AntiCAP-CPC-2, Computer SMART III Fast 12 avec contrôle horaire
R1396200000RH	AntiCAP-CPCb	Kit-AntiCAP-CPCb, Computer SMART III F12-12Vdc avec contrôle horaire

Date de création: 25/11/2025 - CIRCUTOR, SAU se réserve le droit d'effectuer des changements techniques ou de modifier le contenu/les images de ce document sans préavis, afin d'améliorer sa fiabilité, sa fonctionnalité, sa conception ou pour d'autres raisons.
Elle n'accepte aucune responsabilité pour les erreurs, les inexactitudes ou le manque éventuel d'informations dans ce document.

AntiCAP-CPCb

Code: R1396200000RH

Dimensions

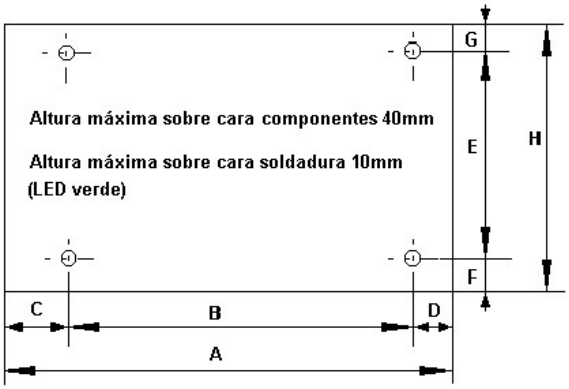

A= 200 ; B=170 ; C=20 ; D=10

H=100 ; E=80 ; F=G=10
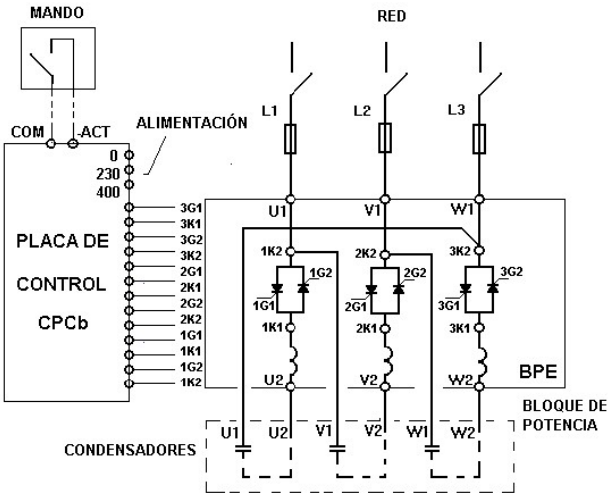
Connexions