,

Code:

La description

Le compteur de facturation **CIRWATT B101** est un compteur monophasé à usage résidentiel. Il dispose d'une certification CEI pour la facturation énergétique des utilisateurs finaux. Il dispose de précision de classe 1 pour l'énergie active avec jusqu'à 3 tarifs programmables.
Le compteur dispose d'un profil de charge avec plus de 400 jours de données, 12 heures limites de facturation et la possibilité d'enregistrer toute tentative d'intrusion ou de fraude dans un fichier spécial d'événements et de qualité de service.
Pour faciliter la lecture, ces compteurs disposent d'un display rétro-éclairé qui permet de lire facilement la consommation d'énergie électrique dans des endroits où l'éclairage est limité.

Application

Compteur d'énergie officiel par contrôle à l'écran ou par téléchargement de données par port optique.

L'équipement dispose, selon la version, d'une entrée numérique pour le changement de tarif forcé, spécialement conçu pour des installations à double source d'approvisionnement, en accumulant en tarif 1 l'énergie de réseau et en tarif 2 l'énergie de la deuxième source en fonction de l'état de l'entrée numérique.

Par la sortie d'impulsions, selon la version, le compteur peut être intégré à des dispositifs LM pour la collecte d'impulsions qui permettent de centraliser les consommations énergétiques et de les envoyer à distance au système de gestion de données PowerStudio.

Date de création: 08/09/2025 - CIRCUTOR, SAU se réserve le droit d'effectuer des changements techniques ou de modifier le contenu/les images de ce document sans préavis, afin d'améliorer sa fiabilité, sa fonctionnalité, sa conception ou pour d'autres raisons.
Elle n'accepte aucune responsabilité pour les erreurs, les inexactitudes ou le manque éventuel d'informations dans ce document.

Code:

Spécifications

Alimentation en courant alternatif

Tolérance	80 % ... 115 % Un
Consommation	< 2 W; < 10 VA
Fréquence	50 / 60 Hz
Tension nominale	230 V

Spécification de la batterie

Garantie de performance	> 20 years @ 30 °C
Type	Lithium

Caractéristiques mécaniques

Taille (mm) larg. x haut. x prof.	129 x 215 x 62 (mm)
Boîtier	DIN 43859
Poids (kg)	0,65

Caractéristiques environnementales

Humidité relative (sans condensation)	95 % max.
Température de stockage	-40 ... +85 °C
Température de travail	-40 ... +70 °C

Circuit de mesure de tension

Connexion	Asymétrique ou symétrique
Consommation	< 2 W; 10 VA
Fréquence nominale	50 / 60 Hz
Tension nominale	230 V

Circuit de mesure de courant

Courant de référence (Iref)	5 A
Courant maximum	65 A
Courant mesure minimum	250 mA

Interface de communication optique

Protocole	IEC 62056-21 mode C
Type	Serial;bi-directional

Interface utilisateur

Résolution d'affichage	jusqu'à 7 chiffres
Type d'affichage	LCD

Mémoire

Date de création: 08/09/2025 - CIRCUTOR, SAU se réserve le droit d'effectuer des changements techniques ou de modifier le contenu/les images de ce document sans préavis, afin d'améliorer sa fiabilité, sa fonctionnalité, sa conception ou pour d'autres raisons.
Elle n'accepte aucune responsabilité pour les erreurs, les inexactitudes ou le manque éventuel d'informations dans ce document.

Code:

Capacité de mémoire	Jusqu'à 4 tarifs, profil de charge optionnel, 9600 enregistrements pour les profils de charge
Type	FIFO

Précision de mesure

Mesure de l'énergie réactive (kvarh)	IEC 62053-21 (Class 2)
Mesure d'énergie active (kWh)	Class 1 - IEC 62053-21 Class B - EN 50470

Prestations

Clôtures de facturation	15

Date de création: 08/09/2025 - CIRCUTOR, SAU se réserve le droit d'effectuer des changements techniques ou de modifier le contenu/les images de ce document sans préavis, afin d'améliorer sa fiabilité, sa fonctionnalité, sa conception ou pour d'autres raisons.
Elle n'accepte aucune responsabilité pour les erreurs, les inexactitudes ou le manque éventuel d'informations dans ce document.

Code:

Dimensions

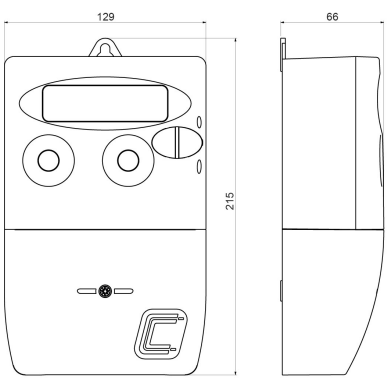

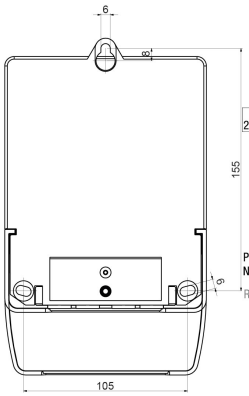
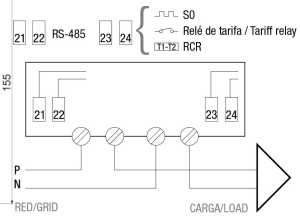
Connexions