410-QD1A-70B10

410-QD1A-70B10, Compteur triphasé connexion directe

Code: QB4A0

> Type Consommateur: 4
> Communications: RS-232 | RS-232
> Classe (Active/Réactive): B (1) / 2
> Système: Triphasés
> Mesure: Directe
> Rang mesure (V): 3x230/400
> Rang mesure (A): 10 (100)
> Quadrants: 4
> Fréquence (Hz): 50

La description

Le CIRWATT-B410D est un compteur triphasé direct, adapté aux applications triphasées industrielles. De classe B en énergie active selon la Directive européenne MID (EN 50470) ou de classe 1 selon CEI-62053-21, il dispose de plusieurs options de communication et de modules d'extension qui lui permettent de s'adapter à tout type d'installation de mesure directe.

Application

Le CIRWATT-B410D est l'équipement approprié pour les applications à basse tension (pour les courants jusqu'à 100 ou 120 A maximum). Il offre des solutions pour une grande variété d'installations, telles que : centres commerciaux, petites industries et zones résidentielles à forte consommation (Consommateur de type 4). Disponible à 2 quadrants pour la consommation d'énergie ou à 4 quadrants pour les centres photovoltaïques (production et consommation d'énergie).

410-QD1A-70B10

Compteur triphasé direct, adapté aux applications triphasées industrielles. De classe B en énergie active selon la Directive européenne MID (EN 50470) ou de classe 1 selon CEI-62053-21

Code: QB4A0

Spécifications

Alimentation en courant alternatif

Tolérance	80 % ... 115 % Un
Consommation	< 2 W; < 10 VA
Fréquence	50 / 60 Hz
Tension nominale	3 x 230 (400) V - 3 x 127 (230) V

Spécification de la batterie

Garantie de performance	> 20 years @ 30 °C
Type	Lithium

Caractéristiques mécaniques

Taille (mm) larg. x haut. x prof.	172 x 255 x 67 (mm)
Boîtier	DIN 43859
Poids (kg)	1,422

Caractéristiques environnementales

Humidité relative (sans condensation)	95 % max.
Température de stockage	-40 ... +85 °C
Température de travail	-40 ... +70 °C

Circuit de mesure de tension

Connexion	Asymétrique
Consommation	< 2 W; 10 VA
Fréquence nominale	50 / 60 Hz
Tension nominale	3 x 230/400 V (Demande pour d'autres configurations)

Circuit de mesure de courant

Consommation	< 0,1 V·A
Courant de référence (Iref)	10 A
Courant maximum	100 A
Courant mesure minimum	< 0,5 x Itr

Interface de communication optique

Matériel	IEC 62056-21
Protocole	REE, based on IEC 870-5-107
Type	Serial;bi-directional

410-QD1A-70B10

Compteur triphasé direct, adapté aux applications triphasées industrielles. De classe B en énergie active selon la Directive européenne MID (EN 50470) ou de classe 1 selon CEI-62053-21

Code: QB4A0

Interface utilisateur

Résolution d'affichage	jusqu'à 8 chiffres (8 mm)
Type d'affichage	LCD

Mémoire

Capacité de mémoire	Données : mémoire non-volatile, Setup et évènements : serial-flash
Durée d'enregistrement	4000
Type	Serial flash

Règlementation

Règlementation	UNE-EN 50470-1 Electricity metering equipment (a.c.) -- Part 1: General requirements, tests and test conditions - Metering equipment -class indexes B-) UNE-EN 50470-3 Electricity metering equipment (a.c.) -- Part 3: Particular requirements - Static meters for active energy -class indexes B-) IEC 62052-11, IEC 62053-21, IEC 62053-22 (Standards for static active energy meters for alternating current of class 0.2s, 0.5s) UNE-EN 55022 (Conducted Emissions: Class B, Radiated Emissions: Class B) UNE-EN 61000-4-2, UNE-EN 61000-4-3, UNE-EN 61000-4-4, UNE-EN 61000-4-5, UNE-EN 61000-4-6, UNE-EN 61000-4-8, UNE-EN 61000-4-11

PLC

Hardware	CENELEC A or CENELEC B
Protocole	CirPLC & PEP (PLC Encapsulated Protocol)
Système de modulation	DSCK avec système de répétition

Précision de mesure

Mesure de l'énergie réactive (kvarh)	IEC 62053-23 (Class 2)
Mesure d'énergie active (kWh)	EN 50470 (Class B) IEC 62053-21 (Class 1)

Prestations

Clôtures de facturation	12 fermetures par contrat. Date et heure programmables
Courbe de charge	2 courbes de charge, temps d'intégration programmable (1 ... 253 min)
Optional	Les communications : RS-232 / PLC ,RS-485 / PLC, RS-232 / RS-232 , RS-485 / RS-485, RS-232 / RS-485, RS-232 / Ethernet, R-485 / Ethernet. Cartes d'extension : Pas d'entrées/sorties, 4 sorties de relais (Indicateur de tarif), 2 entrées de relais / 4 sorties d'impulsion, 4 entrées d'impulsion, Mesure de courant différentiel, 2 sorties de relais / 2 sorties d'impulsion, / 2 entrées d'impulsion
Programmation des frais	12 jours 10 types de données 9 types de taux 30 jours fériés 12 jours spéciaux

Horloge

Source	Oscillateur compensé en température
Précision (EN 61038)	< 0,5 s/day (23 °C)
Type	calendrier grégorien

410-QD1A-70B10

Compteur triphasé direct, adapté aux applications triphasées industrielles. De classe B en énergie active selon la Directive européenne MID (EN 50470) ou de classe 1 selon CEI-62053-21

Code: QB4A0

Communication série

Protocole	REE, basado en IEC 870-5-102
Technologie / Type	RS-232|RS-232

CIRWATT B 410D

Compteur triphasé direct, adapté aux applications triphasées industrielles. De classe B en énergie active selon la Directive européenne MID (EN 50470) ou de classe 1 selon CEI-62053-21

CODE	TYPE	Rang mesure (V)	Rang mesure (A)	Communications	Classe (Active/Réactive)	Système	Mesure
CIRWATT B 410D							
QB4A0	410-QD1A-70B10	3x230/400	10 (100)	RS-232 | RS-232	B (1) / 2	Triphasés	Directe
QB4B0	410-QD1A-90B10	3x230/400	10 (100)	RS-232 | RS-485	B (1) / 2	Triphasés	Directe
QB4E0	410-QD1A-80B10	3x230/400	10 (100)	RS-485 | RS-485	B (1) / 2	Triphasés	Directe
QB4C0	410-QD1A-A0B10	3x230/400	10 (100)	RS-232 | Ethernet	B (1) / 2	Triphasés	Directe
QB4D0	410-QD1A-C0B10	3x230/400	10 (100)	RS-485 | Ethernet	B (1) / 2	Triphasés	Directe
QB4H0	410-QD1B-90B10	3x230/400	10 (100)	RS-232 | RS-485	B (1) / 2	Triphasés	Directe
QB4I0	410-QD1B-A0B10	3x230/400	10 (100)	RS-232 | Ethernet	B (1) / 2	Triphasés	Directe
QB7A0	410-ND1A-70B10	3x127/220	10 (100)	RS-232 | RS-232	B (1) / 2	Triphasés	Directe
QB7B0	410-ND1A-90B10	3x127/220	10 (100)	RS-232 | RS-485	B (1) / 2	Triphasés	Directe
QB7E0	410-ND1A-80B10	3x127/220	10 (100)	RS-485 | RS-485	B (1) / 2	Triphasés	Directe
QB7C0	410-ND1A-A0B10	3x127/220	10 (100)	RS-232 | Ethernet	B (1) / 2	Triphasés	Directe
QB7D0	410-ND1A-C0B10	3x127/220	10 (100)	RS-485 | Ethernet	B (1) / 2	Triphasés	Directe
QB4B0D60	410-QD1A-90B10-TRIPLE TARIFA-3.0TD	3x230/400	10 (100)	RS-232 | RS-485	B (1) / 2	Triphasés	Indirecte

Pour d'autres configurations (entrées, sorties et autres communications), Consulter

410-QD1A-70B10

Compteur triphasé direct, adapté aux applications triphasées industrielles. De classe B en énergie active selon la Directive européenne MID (EN 50470) ou de classe 1 selon CEI-62053-21

Code: QB4A0

Dimensions

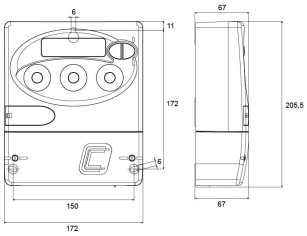

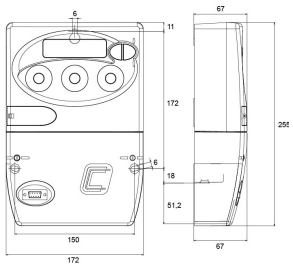
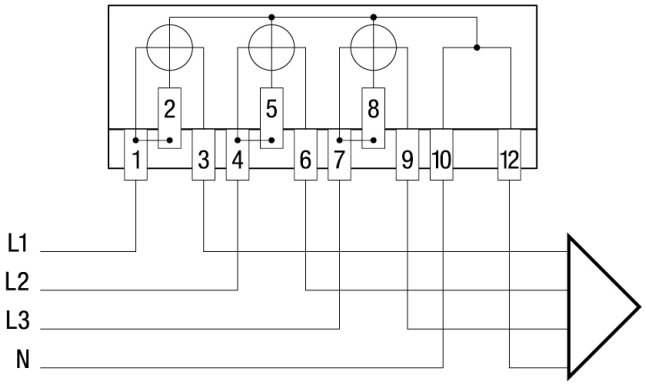
Connexions