CEM-C31-485-DS-MID

CEM-C31-485-DS-MID, compteur d'énergie triphasé indirect avec certificat MID

Code: Q23532. **CONSULTAR DISPONIBILIDAD**

> Protocole: Modbus/RTU
> Módules: 4
> Tarifs: 2
> Certification: MID
> Communications: RS-485
> Entrées numériques: 1
> Système: Triphasés
> Mesure: Indirecte
> Rang mesure (V): 3 x 57/100...3 x 230/400
> Rang mesure (A): .../ 5 (10) A
> Courant máx.(A): 10

La description

Compteur triphasé d'énergie électrique avec mesure indirecte 5(10) A(CEM-C31), directa 65 A (CEM-C21) o monophasé (CEM-C10)
Dispose de display LCD (7 chiffres) avec système d'écrans rotatifs.Il peut avoir des communications RS-485 intégrées, selon le modèle..
Dispose aussi de 2 boutons (1 scellable) pour afficher toute l'information mesurée.
D'autres caractéristiques sont :

- Certification MID module B+D (selon type)
- Classe 1 en énergie active (Classe B selon MID), Classe 2 en énergie réactive
- Conforme aux normes EN 50470 (réglementation européenne MID) ou IEC 62052-11 (réglementation internationale) selon type
- Taille réduite (4 modules, 72 mm)
- Compteur partiel réinitialisable
- 1 Sortie impulsions programmable selon DIN 43864 (CEM-C10, CEM-C31-T1, CEM-C21-T1 models)
- Entrée numérique pour Changement de tarif et compteur d'impulsions (CEM-C31-D, CEM-C21-DS)
- Indication par écran de mauvaises connexions
- Accumulation d'énergie même en cas de mauvaises connexions

Application

- Compteur redondant pour vérifier l'énergie imputée par la distributrice d'énergie.
- Rapport de la consommation énergétique à un système à distance (PLC/BMS).
- Contrôle des coûts pour l'obtention du ratio consommation/unité dans les processus industriels.
- Affichage de paramètres électriques (V, A, kW, kWh, PF, etc.) par phase et triphasés

Date de création: 15/10/2025 - CIRCUTOR, SAU se réserve le droit d'effectuer des changements techniques ou de modifier le contenu/les images de ce document sans préavis, afin d'améliorer sa fiabilité, sa fonctionnalité, sa conception ou pour d'autres raisons.
Elle n'accepte aucune responsabilité pour les erreurs, les inexactitudes ou le manque éventuel d'informations dans ce document.

CEM-C31-485-DS-MID

Compteur d'électricité pour montage sur rail DIN

Code: Q23532.

Spécifications

Alimentation en courant alternatif

Catégorie d'installation	CAT III 300 V
Consommation	< 2 W, 10 VA
Fréquence	50 ... 60 Hz
Tension nominale	230 V / 400 V ~ (± 20 %)

Caractéristiques mécaniques

Taille (mm) larg. x haut. x prof.	70 x 90 x 64 (mm)
Boîtier	PC
Fixation	Montage sur rail normalisé (IEC 60715) (rail DIN EN-50022)
Poids (kg)	0,256

Caractéristiques environnementales

Degré de protection	IP 51 (Installé) IP 40 (zone terminale)
Humidité relative (sans condensation)	5 ... 95 %
Température de stockage	-35 ... +80 °C
Température de travail	-25 ... +70 °C

Circuit de mesure de courant

Consommation	0.3 VA ... 10 A
Courant de référence (Iref)	5 A
Courant maximum	10 A
Courant mesure minimum	0.050 A
Courant de transition	0.25 A

Circuit de mesure de tension

Consommation	< 2W , < 10VA (In, Vref)
Fréquence nominale	50 / 60 Hz
Tension nominale	3 x 127/220 ... 3 x 230/400 V ~

Caractéristiques électriques

Tension d'isolement, circuit	4 kV RMS 50 Hz durante 1 min

Entrées numériques

Impédance d'entrée	800 Ω(max.)
Type	Auto-alimenté à + 5 Vcc (Vmax = 5.1 V, Imax = 8.5 mA)
Largeur minimale du signal	Ton ≥ 30 ms, Toff ≥ 30 ms

Date de création: 15/10/2025 - CIRCUTOR, SAU se réserve le droit d'effectuer des changements techniques ou de modifier le contenu/les images de ce document sans préavis, afin d'améliorer sa fiabilité, sa fonctionnalité, sa conception ou pour d'autres raisons.
Elle n'accepte aucune responsabilité pour les erreurs, les inexactitudes ou le manque éventuel d'informations dans ce document.

CEM-C31-485-DS-MID

Compteur d'électricité pour montage sur rail DIN

Code: Q23532.

Règlementation

Sécurité électrique, Altitude maximale (m)	2000

CEM-C31-485-DS-MID

Compteur d'électricité pour montage sur rail DIN

Code: Q23532.

Règlementation	EN 50470-1, EN 50470-3, IEC 62053-21, IEC 62053-23

Interface utilisateur

LED	2 LED: kWh, 20000 imp/kW, kvarh, 20000 imp/kvarh
Clavier	2 Clés
Type d'affichage	LCD
Valeur maximale	999999.9 kWh

Précision de mesure

Mesure de l'énergie réactive (kvarh)	Classe 2.0 (IEC 62053-23)
Mesure d'énergie active (kWh)	Classe B (EN 50470)

Communication série

Protocole	Modbus RTU
Technologie / Type	RS-485

CEM-C10 et CEM-C21/C31 sans communications RS-485 intégrées, peuvent communiquer en option avec les modules CEM-M-ETH et CEM-M-RS485.
Équipements avec mesures absolues (Abs). Pour 2 ou 4 quadrants, consulter la table de codification
Fréquence: 50/60 Hz. Parameters: V, A, kW, kVA, kWh, cos phi

CEM-XXX-TI - dispositifs avec sortie à pulsations (transistor)
CED-XXX-DS - dispositifs avec entrée numérique pour le changement de tarif et compteur d'impulsions

CEM-C31-485-DS-MID

Compteur d'électricité pour montage sur rail DIN

Code: Q23532.

Dimensions

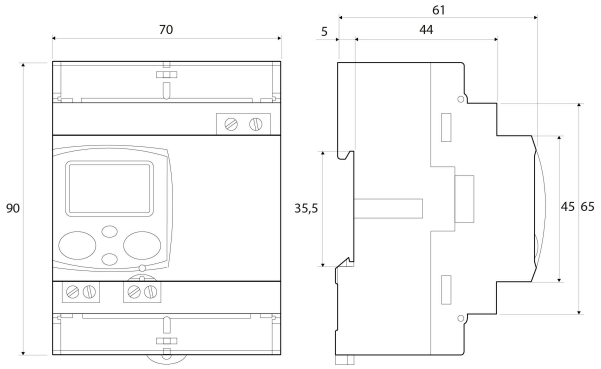
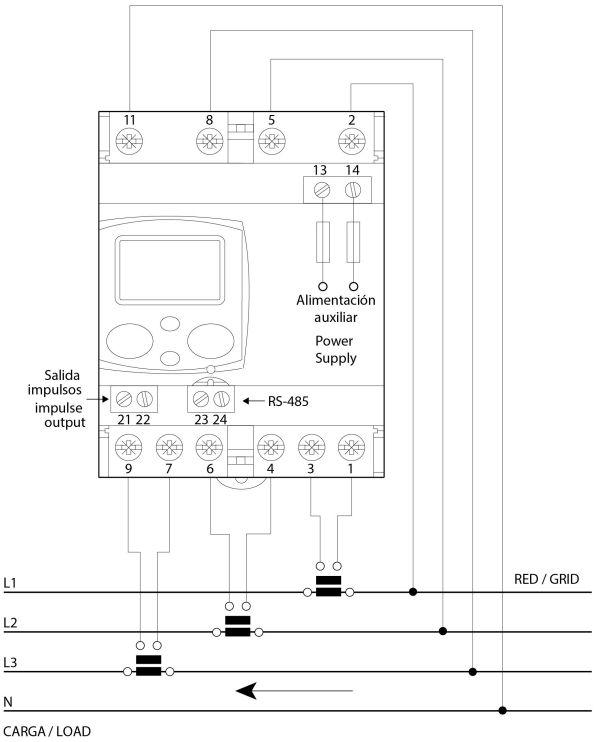
Connexions