CEM-D212

CEM-D212, Compteur d'énergie triphasé direct

Code: Q22621.

> Protocole: MBUS
> Módules: 4
> Certification: IEC
> Entrées numériques: 2
> Système: Triphasés
> Mesure: Directe
> Rang mesure (V): 3x127(230)...3x230(400)V
> Rang mesure (A): (5) 100A

La description

Compteur d'énergie électrique triphasé avec mesure directe jusqu'à 100 A (selon le modèle) avec bornes plombables et possibilité de communiquer via les protocoles Modbus RS-485 et M-BUS (selon le modèle).

Autres caractéristiques :

- Certification MID module B+D (selon le modèle).
- Classe 1 en énergie active (classe B selon MID), classe 2 en énergie réactive.
- Conforme à la norme EN 50470 (norme européenne MID) ou CEI 62052-11 (norme internationale) selon le type.
- Dimensions réduites (4 modules sur rail DIN).
- Compteur d'énergie partiel pouvant être réinitialisé.
- 1 sortie à impulsions programmable (selon le modèle).
- 1 entrée numérique pour le contrôle du tarif et le comptage d'impulsions (selon le modèle).
- Calendrier pour la tarification horaire.
- Communications Modbus RS-485 et M-BUS (selon le modèle).
- Affichage des paramètres électriques basiques (V, A, kW, kWh, PF, etc.).

Application

- Compteur pour sous-comptage énergétique.
- Applications nécessitant la vérification et la facturation de l'énergie à l'aide de compteurs certifiés MID.
- Compteur permettant de vérifier l'énergie imputée par le distributeur d'énergie.
- Rapport de consommation énergétique et connectivité avec SCADA.
- Contrôle de l'énergie et des coûts dans les processus industriels.

Date de création: 13/11/2025 - CIRCUTOR, SAU se réserve le droit d'effectuer des changements techniques ou de modifier le contenu/les images de ce document sans préavis, afin d'améliorer sa fiabilité, sa fonctionnalité, sa conception ou pour d'autres raisons.
Elle n'accepte aucune responsabilité pour les erreurs, les inexactitudes ou le manque éventuel d'informations dans ce document.

CEM-D212

Compteur d'énergie électrique triphasé avec mesure directe jusqu'à 100 A

Code: Q22621.

Spécifications

Alimentation en courant alternatif

Catégorie d'installation	CAT III 300 V
Consommation	< 0.5 W, < 2 VA
Fréquence	50 ... 60 Hz
Tension nominale	3 x 127/220 ... 3 x 230/400 V ~ ± 20 %

Caractéristiques mécaniques

Taille (mm) larg. x haut. x prof.	71.5 x 90 x 74 (mm)
Boîtier	PC+ABS
Fixation	DIN rail (IEC 60715)
Poids (kg)	0,38

Caractéristiques environnementales

Degré de protection	IP 51 (Installé) IP 40 (zone terminale)
Humidité relative (sans condensation)	5 ... 95 %
Température de stockage	-40 .. +85 °C
Température de travail	-40 ... +70 °C

Circuit de mesure de courant

Consommation	< 1 VA
Courant de référence (Iref)	5 A
Courant mesure minimum	0.250 A
Courant de transition	0.500 A

Circuit de mesure de tension

Tension nominale	3 x 127/220 ... 3 x 230/400 V ~ ± 20 %

Interface utilisateur

LED	2 LED: kWh: 4000 imp/kWh, kvarh: 4000 imp/kvarh
Clavier	2 Clés
Type d'affichage	LCD
Valeur maximale	4294967 kWh

Entrées numériques

Quantité	2
Type	Contact sans potentiel

Règlementation

CEM-D212

Compteur d'énergie électrique triphasé avec mesure directe jusqu'à 100 A

Code: Q22621.

Règlementation	IEC-62053-21; IEC 62053-23; IEC 62053-52; IEC 62052-11; UNE-EN 50470-3; MID (EU Directive 2014/32/EU on Measuring Instruments Annex II, Module B

Sorties numériques de transistor

Type	Optocoupler

Précision de mesure

Mesure de l'énergie réactive (kvarh)	Classe 2 (IEC 62053-23)
Mesure d'énergie active (kWh)	Classe 1 (IEC 62053-21)

Communication série

Protocole	MBUS

CEM-D200
Compteur d'énergie électrique triphasé avec mesure directe jusqu'à 100 A

CODE	TYPE	Rang mesure (V)	Rang mesure (A)	Sortie transistor	Certification	Módules	Entrées numériques	Communications	Protocole
Triphasés direct									
Q22601.	CEM-D210	3x127(230)...3x230(400)V	(5) 100A	1	IEC	4			
Q22602.	CEM-D210 -MID	3x127(230)...3x230(400)V	(5) 100A	1	MID	4			
Q22611.	CEM-D211	3x127(230)...3x230(400)V	(5) 100A		IEC	4	2	RS-485	Modbus/RTU
Q22612.	CEM-D211 -MID	3x127(230)...3x230(400)V	(5) 100A		MID	4	2	RS-485	Modbus/RTU
Q22621.	CEM-D212	3x127(230)...3x230(400)V	(5) 100A		IEC	4	2		MBUS
Q22622.	CEM-D212 -MID	3x127(230)...3x230(400)V	(5) 100A		MID	4	2		MBUS

Date de création: 13/11/2025 - CIRCUTOR, SAU se réserve le droit d'effectuer des changements techniques ou de modifier le contenu/les images de ce document sans préavis, afin d'améliorer sa fiabilité, sa fonctionnalité, sa conception ou pour d'autres raisons.
Elle n'accepte aucune responsabilité pour les erreurs, les inexactitudes ou le manque éventuel d'informations dans ce document.

CEM-D212

Compteur d'énergie électrique triphasé avec mesure directe jusqu'à 100 A

Code: Q22621.

Dimensions

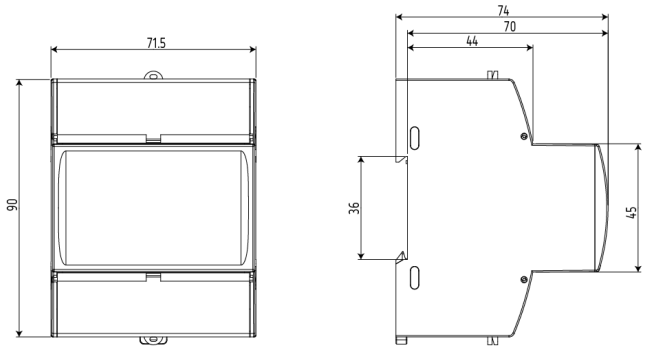
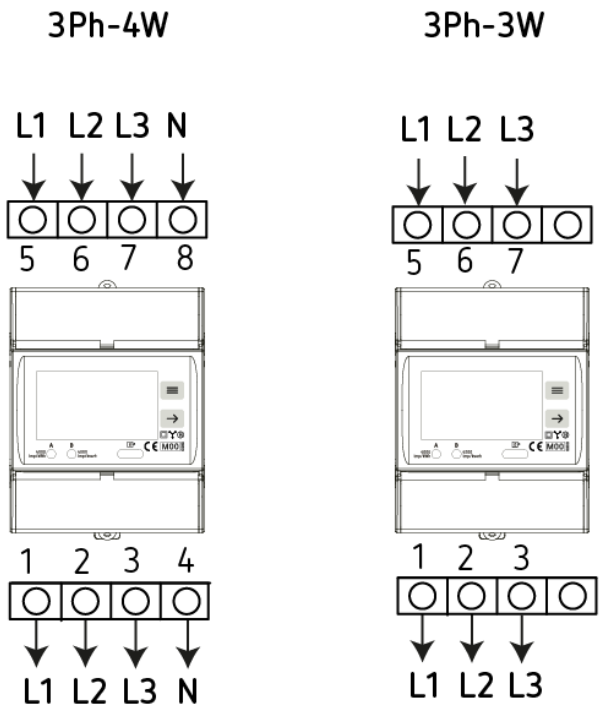
Connexions