

IO8R

IO8R, Équipements d'enregistrement de qualité de distribution électrique

Code: Q20903. **DESCATALOGADO**

> Protocole: Modbus TCP/IP | ZMODEM | FTP | webserver (HTTP)
> Mémoire: 4 GB
> Mémoire: Oui
> Serveur Web: Oui
> Communications: RS-232 | RS-485 | Ethernet
> N° relais: 8
> Entrées numériques: 8

La description

QNA 500 est un analyseur de qualité de distribution modulaire conçu pour mesurer et enregistrer les principaux paramètres électriques et les perturbations transitoires. La mesure est réalisée en véritable valeur efficace, moyennant cinq entrées de tension C.A. et quatre entrées de courant c.a. (à travers des transformateurs de courant ... /5 A) et une entrée de courant de fuites.

Application

QNA 500 est conçu pour superviser l'installation électrique et les problèmes relatifs à la qualité de la distribution électrique, dans l'objet de contrôler les processus productifs et de gérer les incidences. Sa facile intégration dans les applications **SCADA** ou l'interaction avec un PLC commercial, lui permet de faire partie de systèmes plus globaux d'acquisition de données et d'apporter aux utilisateurs l'information dont ils ont besoin à tout moment. Sa modularité et l'ajout de modules **M-IO8** permettent à l'utilisateur de réaliser également des contrôles des consommations énergétiques, états des interrupteurs ou charges, envoi d'alarmes et même la connexion/déconnexion de charges en fonction des conditions configurables.
Avec le logiciel de **CIRCUTOR PowerVision Plus**, l'utilisateur peut configurer des rapports personnalisés pour évaluer le fonctionnement correct de l'installation électrique, en pouvant appliquer des normes telles qu'**EN-50160**, des tableaux d'événements **CBEMA, UNIPEDE** ou autres. En automatisant cette information, en un seul clic l'utilisateur peut afficher l'information la plus importante pour réaliser l'analyse correspondante.



I08R

Analyseur de qualité d'alimentation modulaire

Code: Q20903.

Spécifications

Alimentation en courant alternatif

Consommation	10 VA

Caractéristiques mécaniques

Taille (mm) larg. x haut. x prof.	62 x 125 x 173.3 (mm)
Boîtier	Plastique V0 auto-extinguible
Mesure de courant différentiel	≤ 2,5 mm2
Fixation	DIN rail 46227 (EN 50022) or Bottom Panel
Poids (kg)	0,49

Caractéristiques environnementales

Degré de protection	IP 41
Humidité relative (sans condensation)	5...95%
Température de travail	-10...+60 °C

Règlementation

Certifications	CE
Sécurité électrique, Altitude maximale (m)	2000
Sécurité électrique, Catégorie d'installation	CAT III 280V, IEC 61010
Règlementation	EN 61000-6-3, EN 61000-6-1, EN 61010-1, EN 61000-4-11, EN 61000-4-2, EN 61000-4-3, EN 61000-4-4, EN 61000-4-5

Sécurité électrique

Classe d'isolement	Protection face au choc électrique par double isolement classe II (IEC 61010-1)

Entrées numériques

Isolement entre entrée et sortie	5 kV
Quantité	8
Consommation (par entrée)	2,5 mW
Type	Optocoupleur
Largeur minimale du signal	15 µs
Tension d'utilisation	12-18 Vcc

Sorties de relais numériques

Courant nominal	6 A
Type	Relais
Tension nominale	250 V~ / 30 Vcc
Charge maximale Vca	6 A (250 V~ résistif)
Charge maximale Vcc	6 A (30 Vcc)



IO8R

Analyseur de qualité d'alimentation modulaire

Code: Q20903.

Communication série

Protocole	Modbus RTU

Communications à travers le module de BASE, indispensable. Consulter le nombre maximal de modules connectables par chaque système BASE. Les QNA500 incluent le logiciel Power Vision +. Chaque équipement est formé par un module BASE (alimentation) + module Mesure + module entrées / sorties relais (selon type) Compatible avec PowerStudio à partir de la version 4.02

Date de création: 24/11/2026 - CIRCUTOR, SAU se réserve le droit d'effectuer des changements techniques ou de modifier le contenu/les images de ce document sans préavis, afin d'améliorer sa fiabilité, sa fonctionnalité, sa conception ou pour d'autres raisons.
Elle n'accepte aucune responsabilité pour les erreurs, les inexactitudes ou le manque éventuel d'informations dans ce document.



IO8R

Analyseur de qualité d'alimentation modulaire

Code: Q20903.

Dimensions

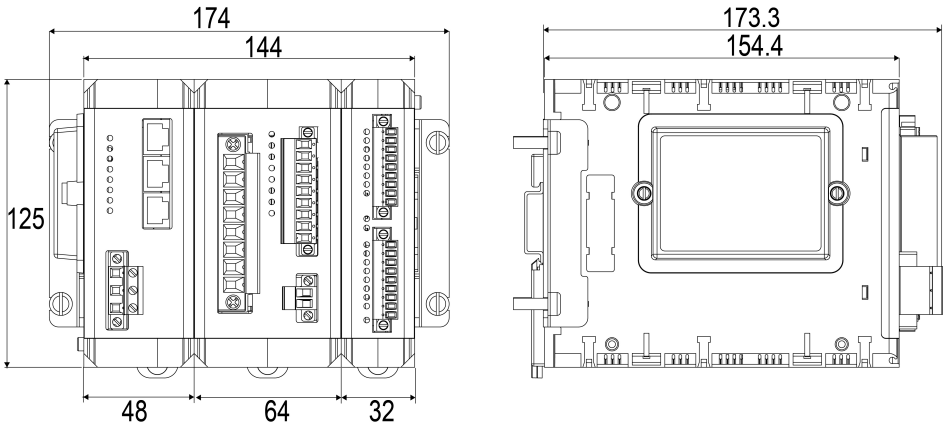

Date de création: 24/11/2026 - CIRCUTOR, SAU se réserve le droit d'effectuer des changements techniques ou de modifier le contenu/les images de ce document sans préavis, afin d'améliorer sa fiabilité, sa fonctionnalité, sa conception ou pour d'autres raisons.
Elle n'accepte aucune responsabilité pour les erreurs, les inexactitudes ou le manque éventuel d'informations dans ce document.