

# RZ-10-400

RZ-10-400, Self anti-harmoniques

Code: P73115.

> L(mH): 3,83
> Pour condensateur: CLZ-FP-46/12,5
> In (A): 15
> Fréquence (Hz): 50
> kvar (400 V): 10
> Pértes: 52
> Un (V): 400

## La description

**CIRCUTOR** dispose d'une gamme standard de réactances de refus p = 7 %, avec une fréquence de résonnance de 189 Hz pour réseaux de 50 Hz (ou sur demande 227 Hz pour réseaux de 60 Hz). Celle-ci est la valeur la plus fréquente de syntonie pour éviter toute résonnance à l'harmonique 5° et supérieurs. L'ensemble condensateur-réactance absorbe une partie du courant du 5° harmonique et agit comme un filtre de refus pour les fréquences supérieures. Dans certaines installations, d'autres valeurs de p % sont requises, comme par exemple 8,7 % (170 Hz), 6 % (204 Hz), 14 % (134 Hz), etc.

**CIRCUTOR** peut construire sur demande des réactances adaptées à toute valeur de puissance, p %, tension et fréquence. Les réactances pour basse puissance, type **RZ**, sont construites avec une tôle à basses pertes et bobinées avec conducteur de cuivre. La connexion est réalisée au moyen des bornes adéquates. Pour des puissances supérieures, les réactances **RBZ** sont employées avec un noyau de tôle magnétique à entrefers multiples, ce qui lui confère d'excellentes caractéristiques et des pertes très basses. Les bobinages sont avec une bande d'aluminium (ou bande de cuivre, sur demande) et les connexions d'entrée et de sortie sont réalisées au moyen d'un plat.

Tant les réactances type **RZ** que les **RBZ** portent une imprégnation à vide de résine à base de polyester pour augmenter l'isolement, lui donner une plus grande consistance mécanique et réduire le bruit.

## Application

Les inductances anti-harmoniques de la série **RZ / RBZ** sont destinées aux batteries de condensateurs installées dans des réseaux présentant une forte teneur en Harmoniques. Les inductances doivent être connectées en série avec chaque condensateur afin d'assurer une protection adéquate des condensateurs et d'éviter les phénomènes de résonance dans l'installation.



Date de création: 24/11/2026 - CIRCUTOR, SAU se réserve le droit d'effectuer des changements techniques ou de modifier le contenu/les images de ce document sans préavis, afin d'améliorer sa fiabilité, sa fonctionnalité, sa conception ou pour d'autres raisons.
Elle n'accepte aucune responsabilité pour les erreurs, les inexactitudes ou le manque éventuel d'informations dans ce document.



# RZ-10-400

Réactances

Code: P73115.

## Spécifications

### Alimentation en courant alternatif

| | |
|---|---|
| Fréquence | 50 Hz |

### Caractéristiques électriques

| | |
|---|---|
| Surcharge permanente | 1,17 x In |
| Facteur de surtension (p %) | 7 % (189 Hz) |
| Linéarité (5 % L) | 1,75 x In |
| Courant transitoire maximum | 2 In (1 min) |
| Tension | 400 V,sur demande : jusqu'à 1000 V |
| Tolérance L | ± 5 % |
| Valeur de L (mH) | 3.83 |
| Tension d'isolement, circuit | 3 kV |

### Caractéristiques mécaniques

| | |
|---|---|
| Taille (mm) larg. x haut. x prof. | 180 x 190 x 100 (mm) |
| Boîtier | Type de conducteur : bande d'aluminium / câble en cuivre |
| Poids (kg) | 7,5 |

### Caractéristiques environnementales

| | |
|---|---|
| Classe Thermique | classe F (+155 °C) Sur demande : classe H (+180 °C) |
| Degré de protection | IP 00 |
| Installation, lieu, position. | Intérieur |
| Température ambiante | -10 ... +45 °C |

### Règlementation

| | |
|---|---|
| Règlementation | UNE-EN 60289, IEC 60076 |

### Protection

| | |
|---|---|
| Type d'élément de coupe | Thermostat NC de 125 °C |

**RZ-RBZ**
Réactances III SAH

| CODE | TYPE | L(mH) | Pour condensateur | In (A) | Fréquence (Hz) | kvar (400 V) | Pértes | Un (V) | P% |
|---|---|---|---|---|---|---|---|---|---|
| 400 Vac, 50 Hz, f resonance = 189 Hz / p= 7% | | | | | | | | | |
| P73110. | RZ-5-400 | 7,66 | CLZ-FP-46/6,25 | 7,2 | 50 | 5 | 26 | 400 | 7% |
| P73112. | RZ-6,25-400 | 6,1 | CLZ-FP-52/10 | 9 | 50 | 6,25 | 33 | 400 | 7% |



# RZ-10-400

Réactances

Code: P73115.

| CODE | TYPE | L(mH) | Pour condensateur | In (A) | Fréquence (Hz) | kvar (400 V) | Pértes | Un (V) | P% |
|---|---|---|---|---|---|---|---|---|---|
| P73115. | RZ-10-400 | 3,83 | CLZ-FP-46/12,5 | 15 | 50 | 10 | 52 | 400 | 7% |
| P73117. | RZ-12,5-400 | 3,05 | CLZ-FP-46/15 | 18 | 50 | 12,5 | 57 | 400 | 7% |
| P73120. | RZ-15-400 | 2,55 | CLZ-FP-46/19 | 22 | 50 | 15 | 59 | 400 | 7% |
| P73125. | RBZ-20-400 | 1,91 | CLZ-FP-46/25 | 29 | 50 | 20 | 79 | 400 | 7% |
| P73130. | RBZ-25-400 | 1,53 | CLZ-FP-46/30 | 36 | 50 | 25 | 93 | 400 | 7% |
| P73135. | RBZ-30-400 | 1,27 | 2 x CLZ-FP-46/19 | 43 | 50 | 30 | 124 | 400 | 7% |
| P73140. | RBZ-40-400 | 0,95 | 2 x CLZ-FP-46/25 | 58 | 50 | 40 | 149 | 400 | 7% |
| P73145. | RBZ-50-400 | 0,76 | 2 x CLZ-FP-46/30 | 72 | 50 | 50 | 189 | 400 | 7% |
| P73150. | RBZ-60-400 | 0,63 | 3 x CLZ-FP-46/25 | 87 | 50 | 60 | 210 | 400 | 7% |
| P73155. | RBZ-80-400 | 0,48 | 3 x CLZ-FP-46/33,3 | 115 | 50 | 80 | 241 | 400 | 7% |



Date de création: 24/11/2026 - CIRCUTOR, SAU se réserve le droit d'effectuer des changements techniques ou de modifier le contenu/les images de ce document sans préavis, afin d'améliorer sa fiabilité, sa fonctionnalité, sa conception ou pour d'autres raisons.
Elle n'accepte aucune responsabilité pour les erreurs, les inexactitudes ou le manque éventuel d'informations dans ce document.



# RZ-10-400

Réactances

Code: P73115.

## Dimensions

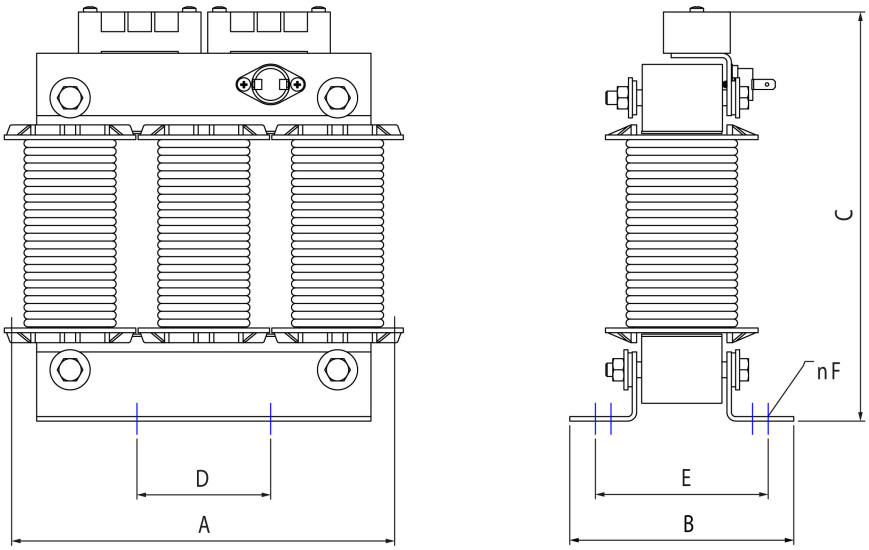


| Tipo | A mm | B mm | C mm | D* mm | E* mm | F mm | G mm | kg |
|---|---|---|---|---|---|---|---|---|
| RZ-5-400 | 155 | 76 | 165 | 75 | 55 | 7 | - | 4 |
| RZ-6,24-400 | 180 | 112 | 190 | 90 | 75 | 7 | - | 6 |
| RZ-10-400 | 180 | 112 | 190 | 90 | 75 | 7 | - | 6,5 |
| RZ-12,5-400 | 180 | 112 | 190 | 90 | 75 | 7 | - | 7 |
| RZ-15-400 | 180 | 112 | 190 | 90 | 75 | 7 | - | 8 |

| Tipo | A mm | B mm | C mm | D* mm | E* mm | F mm | G mm | kg |
|---|---|---|---|---|---|---|---|---|
| REZ-05-400 | 150 | 90 | 155 | 75 | 70 | 7 | - | 4 |
| REZ-10-400 | 180 | 110 | 195 | 90 | 83 | 7 | - | 7 |
| REZ-15-400 | 180 | 120 | 195 | 90 | 93 | 7 | - | 9 |
| REZ-20-400 | 250 | 130 | 245 | 130 | 98 | 7 | - | 15 |
| REZ-25-400 | 250 | 130 | 245 | 130 | 98 | 7 | - | 16 |
| REZ-30-400 | 250 | 130 | 245 | 130 | 98 | 7 | - | 17 |

* Distance between fixations



Date de création: 24/11/2026 - CIRCUTOR, SAU se réserve le droit d'effectuer des changements techniques ou de modifier le contenu/les images de ce document sans préavis, afin d'améliorer sa fiabilité, sa fonctionnalité, sa conception ou pour d'autres raisons.
Elle n'accepte aucune responsabilité pour les erreurs, les inexactitudes ou le manque éventuel d'informations dans ce document.