

RECmax MP-C4-63

RECmax MP-C4-63, Interrupteur automatique motorisé, 4 pôles courbe C

Code: P27128. **DESCATALOGADO**

> Pôles: 4

> In (A): 63 A

> Courbe: C

La description

La série **RECmax MP** est constituée par des magnétothermiques motorisés qui peuvent être associés à distance. Ils réalisent la fonction de protection contre le court-circuit et la surcharge, et ils sont également utilisés comme élément de coupure. Après une déconnexion par magnétothermique, l'interrupteur peut être connecté à nouveau à travers un ordre externe. Ils disposent de deux entrées pour agir à travers des signaux externes libres de tension qui ordonnent l'ouverture (entrée O) et la fermeture postérieure (reconnexion) de cet interrupteur automatique (entrée I). Ils disposent aussi de deux sorties, contacts simples, pour signaliser l'état et la cause de l'ouverture de l'interrupteur automatique (déclenchement, manuel/Test).

Application

La série **RECmax MP** est constituée par des magnétothermiques motorisés qui peuvent être actionnés à distance, valables pour toute application où un contrôle à distance de connexion/déconnexion est nécessaire.

Ils sont également utilisés comme éléments de coupure associés aux relais de reconnexion automatique **CIRCUTOR**. C'est un complément indispensable pour la protection et la reconnexion automatique magnétothermique et différentielle.

Date de création: 23/11/2026 - CIRCUTOR, SAU se réserve le droit d'effectuer des changements techniques ou de modifier le contenu/les images de ce document sans préavis, afin d'améliorer sa fiabilité, sa fonctionnalité, sa conception ou pour d'autres raisons.
Elle n'accepte aucune responsabilité pour les erreurs, les inexactitudes ou le manque éventuel d'informations dans ce document.



RECmax MP-C4-63

Interrupteur automatique motorisé (jusqu'à 63 A)

Code: P27128.

Spécifications

Alimentation en courant alternatif

Catégorie d'installation	CAT III 300 V
Consommation	4,5 VA
Fréquence	50 / 60 Hz.
Tension nominale	230V ~ ± 30%

Caractéristiques mécaniques

Taille (mm) larg. x haut. x prof.	115 x 110 x 83 (mm)
Boîtier	Plastique V0 polycarbonate + GF
Fixation	DIN 46277 (EN 50022)
Poids (kg)	0,652

Caractéristiques environnementales

Degré de protection	Moteur : IP 40 (DIN 40050) / RECmax MP : IP 20
Humidité relative (sans condensation)	5 ...95 %
Température de travail	-20 ... +70 °C

Règlementation

Sécurité électrique, Altitude maximale (m)	2000
Règlementation	IEC 60898, IEC 60947-2

Moteur

Fréquence (Hz)	50 / 60
Puissance absorbée	10 VA
Temps d'enclenchement / arrêt du moteur	< 10 ms / < 1000 ms
Temps d'impulsion activé / désactivé	> 10 ms / > 10 ms
Tension maximale	420 V ~
Tension minimale	90 V ~
Tension nominale	230 V ~ ± 30 %
Durée de vie électrique	> 20000 opérations

Sorties de relais numériques

Courant nominal	0,25 A
Type	contacts simples
Tension nominale	230 V ~

Protection magnéto-thermique

Courbe de déclenchement type	C
Courant nominal In (A)	63

Date de création: 23/11/2026 - CIRCUTOR, SAU se réserve le droit d'effectuer des changements techniques ou de modifier le contenu/les images de ce document sans préavis, afin d'améliorer sa fiabilité, sa fonctionnalité, sa conception ou pour d'autres raisons.
Elle n'accepte aucune responsabilité pour les erreurs, les inexactitudes ou le manque éventuel d'informations dans ce document.



RECmax MP-C4-63

Interrupteur automatique motorisé (jusqu'à 63 A)

Code: P27128.

Nombre de manœuvres mécaniques / électriques	> 20000 / 10000
Pouvoir de coupure nominale en court-circuit (Icn) / Pouvoir de coupure de service en court-circuit (Ics) (IEC 60898)	6 kA
Pouvoir de coupure en tension (IEC 60898)	230 / 400 V ~
Dernier pouvoir de coupure en court-circuit (Icu) alterné (IEC 60947-2)	10 kA
Pouvoir de coupure de la tension alternative (IEC 60947-2)	415 V ~
Tension minimale de fonctionnement UB min (V)	12 V ~
Tension nominale	240 / 415 V ~

RECmaxMP
Interrupteur motorisé, jusqu'à 63 A

CODE	TYPE	Pôles	In (A)	Courbe
2 Pôles, Courbe C				
P27110.	RECmax MP-C2-6	2	6 A	C
P27312.	RECmax MP-C2-16	2	16 A	C
P27113.	RECmax MP-C2-20	2	20 A	C
P27314.	RECmax MP-C2-25	2	25 A	C
P27115.	RECmax MP-C2-32	2	32 A	C
P27116.	RECmax MP-C2-40	2	40 A	C
P27117.	RECmax MP-C2-50	2	50 A	C
P27118.	RECmax MP-C2-63	2	63 A	C
4 Pôles, Courbe C				
P27120.	RECmax MP-C4-6	4	6 A	C
P27322.	RECmax MP-C4-16	4	16 A	C
P27323.	RECmax MP-C4-20	4	20 A	C
P27124.	RECmax MP-C4-25	4	25 A	C
P27324.	RECmax MP-C4-25	4	25 A	C
P27127.	RECmax MP-C4-50	4	50 A	C
P27327.	RECmax MP-C4-50	4	50 A	C
P27328.	RECmax MP-C4-63	4	63 A	C
2 Pôles, Courbe D				
P27130.	RECmax MP-D2-6	2	6 A	D
P27331.	RECmax MP-D2-10	2	10 A	D
P27332.	RECmax MP-D2-16	2	16 A	D
P27333.	RECmax MP-D2-20	2	20 A	D
P27334.	RECmax MP-D2-25	2	25 A	D
P27336.	RECmax MP-D2-40	2	40 A	D
P27138.	RECmax MP-D2-63	2	63 A	D
4 Pôles, Courbe D				



RECmax MP-C4-63

Interrupteur automatique motorisé (jusqu'à 63 A)

Code: P27128.

CODE	TYPE	Pôles	In (A)	Courbe
P27140.	RECmax MP-D4-6	4	6 A	D
P27141.	RECmax MP-D4-10	4	10 A	D
P27341.	RECmax MP-D4-10	4	10 A	D
P27342.	RECmax MP-D4-16	4	16 A	D
P27143.	RECmax MP-D4-20	4	20 A	D
P27344.	RECmax MP-D4-25	4	25 A	D
P27345.	RECmax MP-D4-32	4	32 A	D
P27146.	RECmax MP-D4-40	4	40 A	D
P27147.	RECmax MP-D4-50	4	50 A	D

Magnétothermique de courbe C/D avec pouvoir de coupe de 6 kA (IEC 60898).

Date de création: 23/11/2026 - CIRCUTOR, SAU se réserve le droit d'effectuer des changements techniques ou de modifier le contenu/les images de ce document sans préavis, afin d'améliorer sa fiabilité, sa fonctionnalité, sa conception ou pour d'autres raisons.
Elle n'accepte aucune responsabilité pour les erreurs, les inexactitudes ou le manque éventuel d'informations dans ce document.



RECmax MP-C4-63

Interrupteur automatique motorisé (jusqu'à 63 A)

Code: P27128.

Dimensions

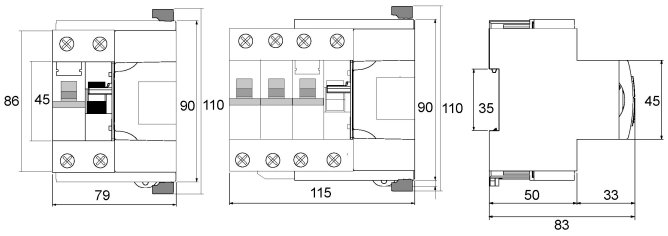

Connexions

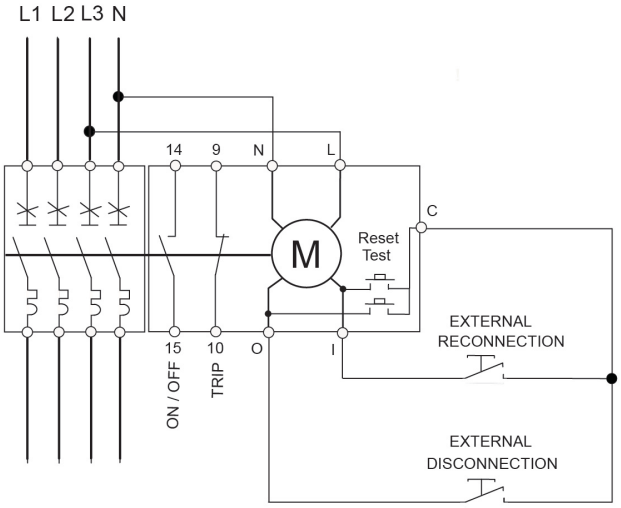

Date de création: 23/11/2026 - CIRCUTOR, SAU se réserve le droit d'effectuer des changements techniques ou de modifier le contenu/les images de ce document sans préavis, afin d'améliorer sa fiabilité, sa fonctionnalité, sa conception ou pour d'autres raisons.
Elle n'accepte aucune responsabilité pour les erreurs, les inexactitudes ou le manque éventuel d'informations dans ce document.