

CBS-1600A

CBS-1600A, Relais de surveillance du courant de fuite multicanal de type A

Code: P12B01.

> Protocole: Modbus/RTU
> Módules: 6
> Relais de pré-alarme: Oui
> Communications: RS-485
> N° relais: 2
> Nbre canaux d'entrée: 16 (A)
> Tension alimentation: 230 V ~ (± 15%)
> Retard: 0,1-0,3-0,5-0,8-1-2-3-5 s
> Sensibilité: 30 ... 3000 mA
> Montage: DIN rail

La description

Le **CBS-1600A** est un dispositif de surveillance du courant de fuite à la terre qui peut être utilisé pour connecter jusqu'à 16 canaux de type A via des transformateurs de la gamme **WGC**.
L'appareil dispose d'un écran pour afficher les 16 canaux, de 2 relais (alarme et pré-alarme) et de communications RS-485.

Application

Le **CBS-1600A** convient aux installations avec tous les régimes de neutre : TT, TN et IT, où la surveillance du courant de fuite résiduel est nécessaire.

Date de création: 23/11/2026 - CIRCUTOR, SAU se réserve le droit d'effectuer des changements techniques ou de modifier le contenu/les images de ce document sans préavis, afin d'améliorer sa fiabilité, sa fonctionnalité, sa conception ou pour d'autres raisons.
Elle n'accepte aucune responsabilité pour les erreurs, les inexactitudes ou le manque éventuel d'informations dans ce document.



CBS-1600A

Relais de surveillance de courant différentiel de type A avec 16 canaux

Code: P12B01.

Spécifications

Alimentation en courant alternatif

Catégorie d'installation	CAT III 300V
Consommation	10 VA
Fréquence	50 ... 60 Hz
Tension nominale	230 V~ (± 15 %)

Caractéristiques mécaniques

Taille (mm) larg. x haut. x prof.	105 x 117.85 x 74 (mm)
Boîtier	Plastique V0 auto-extinguible
Fixation	Rail DIN
Poids (kg)	0,55

Caractéristiques environnementales

Degré de protection	IP 30, IP 40 (avant)|IK 08
Humidité relative (sans condensation)	5 ... 95 %
Température de stockage	-20 ... +70 °C
Température de travail	-10 ... +50 °C

Caractéristiques électriques

Courant de court-circuit conditionnel (Icc)	Depends on the circuit breaker
Capteur	Type A: WGC - WGS
Type	Type A (50 ... 60 Hz.)

Entrées numériques

Impédance d'entrée	2 kΩ
Isolement entre entrée et sortie	5.3 kV
Type	Contact sans potentiel

Règlementation

Sécurité électrique, Altitude maximale (m)	2000
Sécurité électrique, Catégorie d'installation	CAT III 300V ~
Sécurité électrique, Degré de contamination	2
Règlementation	IEC 62020-1

Interface utilisateur

LED	2
Clavier	3 clés
Type d'affichage	LCD (négatif)

Date de création: 23/11/2026 - CIRCUTOR, SAU se réserve le droit d'effectuer des changements techniques ou de modifier le contenu/les images de ce document sans préavis, afin d'améliorer sa fiabilité, sa fonctionnalité, sa conception ou pour d'autres raisons.
Elle n'accepte aucune responsabilité pour les erreurs, les inexactitudes ou le manque éventuel d'informations dans ce document.



CBS-1600A

Relais de surveillance de courant différentiel de type A avec 16 canaux

Code: P12B01.

Sorties de relais numériques

Quantité	2
Courant maximum	6 A
Tension maximale des contacts ouverts	230 V ~
Durée de vie électrique	60×10^3 (250 V ~ / 5A)
Durée de vie mécanique	10×10^6
Puissance de commutation maximale	1500 VA

Protection différentielle

Temps de retard (tΔ)	0.1-0.3-0.5-0.8-1-2-3-5 s

Communication série

Protocole	Modbus/RTU
Technologie / Type	RS-485

CBS-1600A
Centrale à 16 canaux de courant différentiel type A

CODE	TYPE	N° relais	Nbre canaux d'entrée	Communications	Protocole	Módules	Relais de pré-alarme	Tension alimentation
P12B01.	CBS-1600A	2	16 (A)	RS-485	Modbus/RTU	6	Oui	230 V ~ (± 15%)

Associé à un transformateur différentiel de type WGC

Date de création: 23/11/2026 - CIRCUTOR, SAU se réserve le droit d'effectuer des changements techniques ou de modifier le contenu/les images de ce document sans préavis, afin d'améliorer sa fiabilité, sa fonctionnalité, sa conception ou pour d'autres raisons.
Elle n'accepte aucune responsabilité pour les erreurs, les inexactitudes ou le manque éventuel d'informations dans ce document.



CBS-1600A

Relais de surveillance de courant différentiel de type A avec 16 canaux

Code: P12B01.

Dimensions

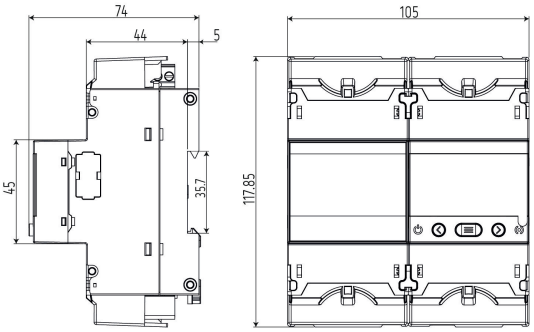

Connexions

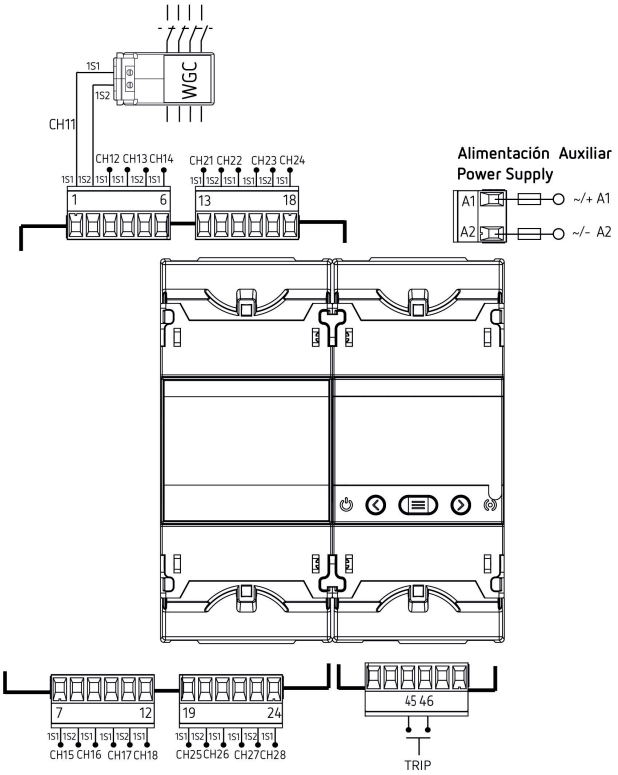

Date de création: 23/11/2026 - CIRCUTOR, SAU se réserve le droit d'effectuer des changements techniques ou de modifier le contenu/les images de ce document sans préavis, afin d'améliorer sa fiabilité, sa fonctionnalité, sa conception ou pour d'autres raisons.
Elle n'accepte aucune responsabilité pour les erreurs, les inexactitudes ou le manque éventuel d'informations dans ce document.