RGU-100A

RGU-100A, Relais différentiel pour Transformateur WGC, type A ultraimmunisé , 3 modules et display

Code: P11A71.

> Módules: 3
> Communications: RS-485
> Protocole: Modbus/RTU
> Relais de pré-alarme: Oui
> N° relais: 2
> IΔn (A): 0,03 ...30 A
> Tension alimentation: 110 ... 230 Vca
> Retard: 0,1... 5 s, INS, SEL
> Montage: DIN rail

La description

Le **RGU-100A** est un relais de protection et de surveillance de courant différentiel de type A ultra-immunisé, compatible avec les transformateurs différentiels de la gamme WGC.
L'appareil mesure, calcule et affiche le courant différentiel en valeur efficace, via une entrée de courant différentiel provenant d'un transformateur toroïdal de mesure extérieure de la série WGC.

Le **RGU-100A** permet la programmation et l'ajustement de l'ensemble des paramètres requis pour garantir la protection et le contrôle intégral de l'installation.

Principales caractéristiques :

- Mesure en valeur efficace.
- RCM & MRCD dans un même appareil
- Blocage du menu de programmation via un clavier
- Affichage rétro-éclairé RGB
- Différentiel de type A Ultra-immunisé.
- Immunité aux transitoires.
- Filtrage des hautes fréquences d'ordre supérieur.
- Réglage de déclenchement entre 80 et 100 % de l'IΔn.
- Courbe inverse
- Communications RS-485

Application

Le **RGU-100A** offre une protection différentielle intelligente.

Les caractéristiques de son design permettent la protection type A la plus complète afin d'assurer la sécurité des personnes et de garantir la continuité de l'approvisionnement dans les installations électriques.

Son système ultra-immunisé garantit qu'un déclenchement ne se produira que lorsque c'est absolument nécessaire, en évitant des pertes économiques causées par des déclenchements indésirables.

La possibilité d'afficher la valeur de fuite instantanée et les indications de pré-alarme à l'écran permet d'obtenir des informations sur l'état des lignes protégées et d'effectuer un entretien préventif de qualité.

En outre, la version **RGU-100A** avec communications RS-485, associée au logiciel PowerStudio, permet une surveillance centralisée en temps réel et un enregistrement pour une analyse ultérieure.

Date de création: 13/06/2025 - CIRCUTOR, SAU se réserve le droit d'effectuer des changements techniques ou de modifier le contenu/les images de ce document sans préavis, afin d'améliorer sa fiabilité, sa fonctionnalité, sa conception ou pour d'autres raisons.
Elle n'accepte aucune responsabilité pour les erreurs, les inexactitudes ou le manque éventuel d'informations dans ce document.

RGU-100A

Relais différentiel électronique compatible avec le transformateur externe de la série WGC

Code: P11A71.

RGU-100A

Relais différentiel électronique compatible avec le transformateur externe de la série WGC

Code: P11A71.

Spécifications

Alimentation en courant alternatif

Catégorie d'installation	CAT III 300 V
Consommation	6.5 VA
Fréquence	50 ... 60 Hz
Tension nominale	110 ... 230 V ~

Caractéristiques mécaniques

Taille (mm) larg. x haut. x prof.	52.5 x 118 x 74 (mm)
Boîtier	Plastique V0 auto-extinguible
Fixation	rail DIN
Poids (kg)	0,186

Caractéristiques environnementales

Degré de protection	IP 30 (bornes), IP 40 (avant)
Humidité relative (sans condensation)	5 ... 95 %
Température de stockage	-20 ... +70 °C
Température de travail	-10 ... +60 °C

Entrée de déclenchement externe / réarmement externe

Type	110 ... 230 V ~

Règlementation

Sécurité électrique, Altitude maximale (m)	2000
Sécurité électrique, Degré de contamination	2
Règlementation	IEC 60947-2-M, IEC 62020-1, UNE-EN 60068-2-1, UNE-EN 60068-2-2, UNE-EN 60068-2-78

Interface utilisateur

LED	2
Clavier	3 boutons poussoirs
Type d'affichage	LCD personnalisé (négatif)

Sorties de relais numériques

Quantité	2
Courant maximum	6 A ~
Tension maximale des contacts ouverts	230 V ~ ± 15 %
Durée de vie électrique à charge maximum	60×10^3
Durée de vie mécanique	10×10^6

RGU-100A

Relais différentiel électronique compatible avec le transformateur externe de la série WGC

Code: P11A71.

Puissance de commutation maximale	1500 VA

Protection différentielle

Type	Type A ultraimmunisé
Sensibilité (IΔn), A	0.03 - 0.1 - 0.2. - 0.3 - 0.5 - 0.75 - 1 - 1.5 - 2 - 3 - 5 - 10 - 30 A
Temps de retard (tΔ)	INS - [S]-0.1-0.2-0.3-0.4-0.5-0.8-1-3-5 s
Transformateur	Externe, série WGC

Communication série

Protocole	Modbus/RTU
Technologie / Type	RS-485

RGU-100A

Relais différentiel pour transformateur WGC, type A ultra-immunisé, 3 modules avec écran et sortie pré-alarme programmable.

CODE	TYPE	IΔn (A)	N° relais	Relais de pré-alarme	Módules	Montage	Retard	Communications	Protocole	Tension alimentation
Possibilité UL sur demande										
P11A71.	RGU-100A	0,03 ...30 A	2	Oui	3	DIN rail	0,1... 5 s, INS, SEL	RS-485	Modbus RTU	110 ... 230 Vca

Pour les tensions d'alimentation autres que 230 Vac, veuillez nous consulter.

RGU-100A

Relais différentiel électronique compatible avec le transformateur externe de la série WGC

Code: P11A71.

Dimensions

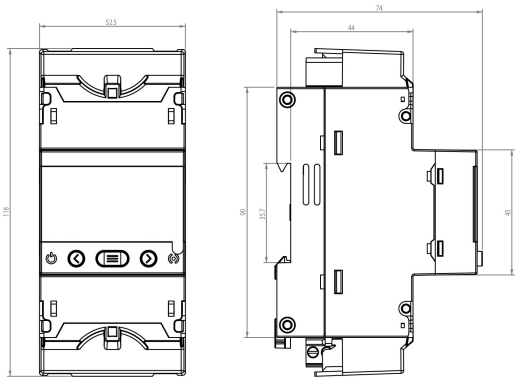

Connexions
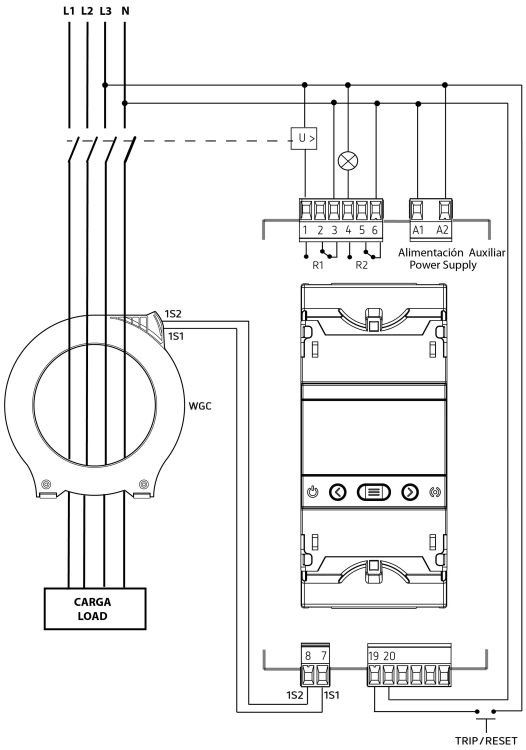
Conexión con bobina de emisión / Connection with emission coil