RGU-10A

RGU-10A, Relais différentiel pour Transformateur WGC, type A ultraimmunisé , 3 modules et display

Code: P11A70.

> Módules: 3
> Relais de pré-alarme: Oui
> N° relais: 2
> IΔn (A): 0,03 ...30 A
> Tension alimentation: 110 ... 230 Vca
> Retard: 0,1... 5 s, INS, SEL
> Montage: DIN rail

La description

Le **RGU-10A** est un relais de protection et de surveillance de courant différentiel de type A ultra-immunisé, compatible avec les transformateurs différentiels de la gamme WGC.
L'appareil mesure, calcule et affiche le courant différentiel en valeur efficace, via une entrée de courant différentiel provenant d'un transformateur toroïdal de mesure extérieure de la série WGC.

Le **RGU-10A** permet la programmation et l'ajustement de l'ensemble des paramètres requis pour garantir la protection et le contrôle intégral de l'installation.

Principales caractéristiques :

- Mesure en valeur efficace.
- RCM & MRCD dans un même appareil
- Blocage du menu de programmation via un clavier
- Affichage rétro-éclairé RGB
- Différentiel de type A Ultra-immunisé.
- Immunité aux transitoires.
- Filtrage des hautes fréquences d'ordre supérieur.
- Réglage de déclenchement entre 80 et 100 % de l'IΔn.
- Courbe inverse

Application

Le **RGU-10A** offre une protection différentielle intelligente.

Les caractéristiques de son design permettent la protection type A la plus complète afin d'assurer la sécurité des personnes et de garantir la continuité de l'approvisionnement dans les installations électriques.

Son système ultra-immunisé garantit qu'un déclenchement ne se produira que lorsque c'est absolument nécessaire, en évitant des pertes économiques causées par des déclenchements indésirables.

La possibilité d'afficher la valeur de fuite instantanée et les indications de pré-alarme à l'écran permet d'obtenir des informations sur l'état des lignes protégées et d'effectuer un entretien préventif de qualité.

Date de création: 13/06/2025 - CIRCUTOR, SAU se réserve le droit d'effectuer des changements techniques ou de modifier le contenu/les images de ce document sans préavis, afin d'améliorer sa fiabilité, sa fonctionnalité, sa conception ou pour d'autres raisons.
Elle n'accepte aucune responsabilité pour les erreurs, les inexactitudes ou le manque éventuel d'informations dans ce document.

RGU-10A

Relais différentiel électronique compatible avec le transformateur externe de la série WGC

Code: P11A70.

Spécifications

Alimentation en courant alternatif

Consommation	6.5 VA
Fréquence	50 ... 60 Hz
Tension nominale	110 ... 230 V~

Caractéristiques mécaniques

Taille (mm) larg. x haut. x prof.	52.5 x 118 x 74 (mm)
Boîtier	Plastique V0 auto-extinguible
Fixation	rail DIN
Poids (kg)	0,186

Caractéristiques environnementales

Degré de protection	IP 30 (bornes), IP 40 (avant)
Humidité relative (sans condensation)	5 ... 95 %
Température de stockage	-20 ... +70 °C
Température de travail	-10 ... +60 °C

Entrée de déclenchement externe / réarmement externe

Type	Tension 110 ... 230 V ~

Règlementation

Sécurité électrique, Altitude maximale (m)	2000
Sécurité électrique, Catégorie d'installation	CAT III 300V ca
Sécurité électrique, Degré de contamination	2
Règlementation	IEC60947-2-M

Interface utilisateur

LED	2
Clavier	3 boutons poussoirs
Type d'affichage	LCD personnalisé (négatif)

Sorties de relais numériques

Quantité	2
Courant maximum	6 A ~
Durée de vie mécanique	10×10^6
Puissance de commutation maximale	1500 VA

RGU-10A

Relais différentiel électronique compatible avec le transformateur externe de la série WGC

Code: P11A70.

Protection différentielle

Type	Type A ultraimmunisé

RGU-10A

Relais différentiel électronique compatible avec le transformateur externe de la série WGC

Code: P11A70.

Sensibilité (IΔn), A	0.03 - 0.1 - 0.2. - 0.3 - 0.5 - 0.75 - 1 - 1.5 - 2 - 3 - 5 - 10 - 30 A
Temps de retard (tΔ)	INS - [S]-0.1-0.2-0.3-0.4-0.5-0.8-1-3-5 s
Transformateur	Externe, série WGC

RGU-10A

Relais différentiel pour transformateur WGC, type A ultra-immunisé, 3 modules avec écran et sortie pré-alarme programmable.

CODE	TYPE	IΔn (A)	N° relais	Relais de pré-alarme	Módules	Montage	Retard	Communications	Protocole	Tension alimentation
Possibilité UL sur demande										
P11A70.	RGU-10A	0,03 ...30 A	2	Oui	3	DIN rail	0,1... 5 s, INS, SEL	-	-	110 ... 230 Vca

Pour les tensions d'alimentation autres que 230 Vac, veuillez nous consulter.

RGU-10A

Relais différentiel électronique compatible avec le transformateur externe de la série WGC

Code: P11A70.

Dimensions

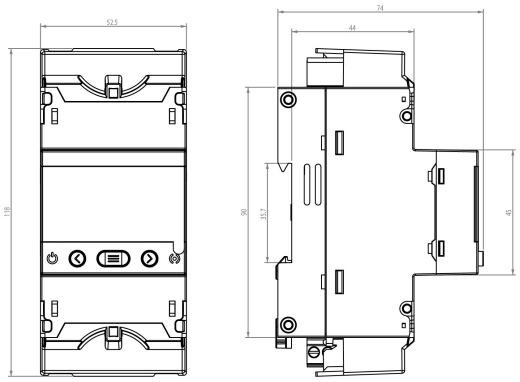

Connexions
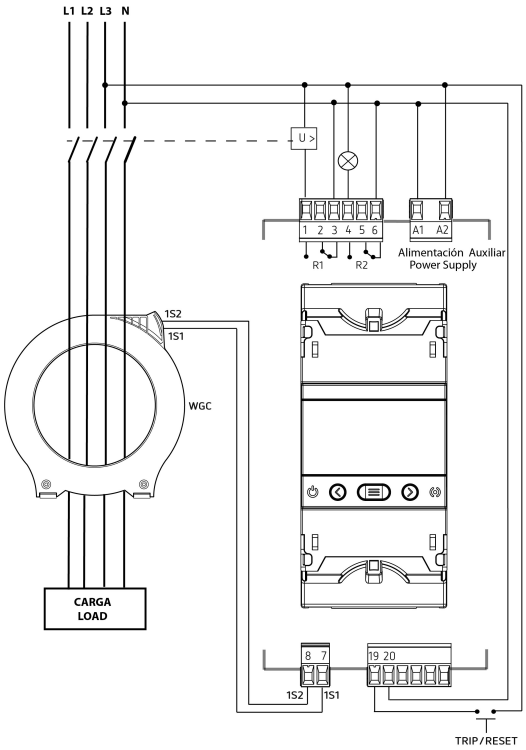
Conexión con bobina de emisión / Connection with emission coil