

WGC-25-TB

WGC-25-TB, Transformateur différentiel pour relais différentiel type B

Code: P11751.

> Diam. utile (mm): 25
> IΔn min.(A): 0.1
> Courant máx.(A): 63

Spécifications

Alimentation en courant alternatif, isolement

Test d'impulsion (kV)	3 kV

Caractéristiques mécaniques

Taille (mm) larg. x haut. x prof.	60.5 x 64 x 50 (mm)
Boîtier	Self-extinguishing polycarbonate UL 94 V0
Fixation	Rail DIN avec accessoire
Type de connexion	Screw terminal (Pz type)
Poids (kg)	0,118

Caractéristiques environnementales

Degré de protection	IP 20 (bornes) IEC 60529

Circuit de mesure de courant

Courant dynamique (Idyn)	2,5 Ith
Courant thermique permanent (Icth)	6 A
Courant thermique de court-circuit (Ith)	1,8 kA / 1s
Tension de service maximale (Um)	720 V

Règlementation

Règlementation	IEC 60664-1, IEC 60664-3, IEC 61869-2

Précision de mesure

Précision	10 ... 15 %

Protection différentielle

Type	Type B

WGC-TB
Transformateur différentiel pour relais type B

CODE	TYPE	Diamètre intérieur (mm)	In (A)
Uniquement pour RGU-10B			
P11731.	WGS-20-TB	20	63
P11751.	WGC-25-TB	25	63



WGC-25-TB

Transformateur différentiel pour relais différentiel type B

Code: P11751.

CODE	TYPE	Diamètre intérieur (mm)	In (A)
P11752.	WGC-35-TB	35	80
P11753.	WGC-55-TB	55	160
P11755.	WGC-80-TB	80	250
P11756.	WGC-110 TB	110	400
P11757.	WGC-140 TB	140	600
P11758.	WGC-180 TB	180	800

Date de création: 25/11/2026 - CIRCUTOR, SAU se réserve le droit d'effectuer des changements techniques ou de modifier le contenu/les images de ce document sans préavis, afin d'améliorer sa fiabilité, sa fonctionnalité, sa conception ou pour d'autres raisons.
Elle n'accepte aucune responsabilité pour les erreurs, les inexactitudes ou le manque éventuel d'informations dans ce document.



WGC-25-TB

Transformateur différentiel pour relais différentiel type B

Code: P11751.

Dimensions

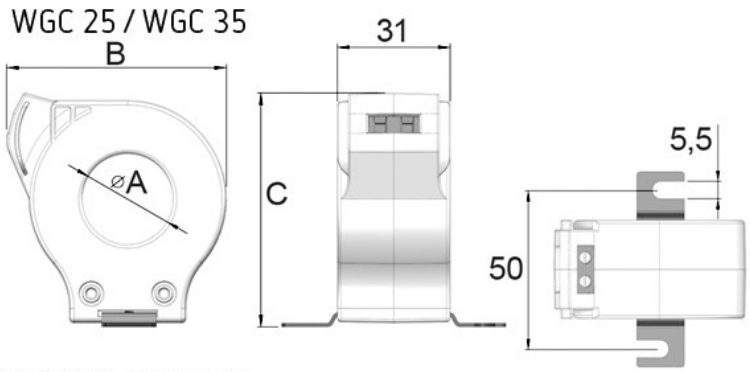

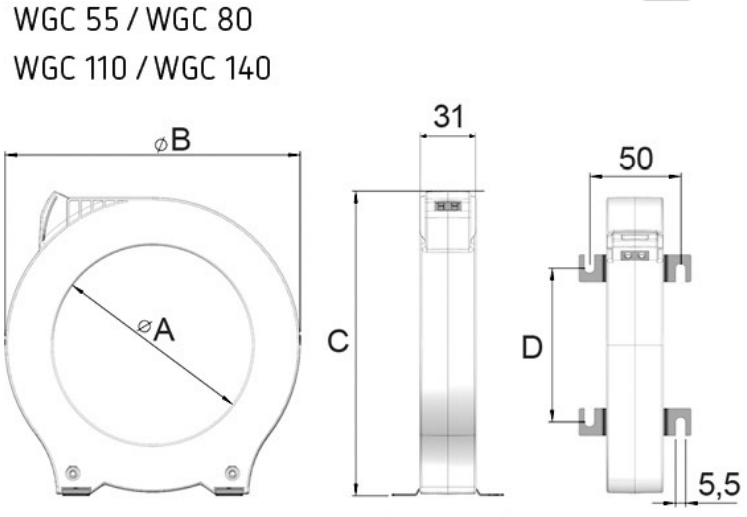

Modelo	A	B	C	D
WGC 25	25	60,5	64	
WGC 35	35	70,5	75,5	
WGC 55	55	92	98	38
WGC 80	80	124,5	130	60
WGC 110	110	163	168	84,5
WGC 140	140	201	206	110
WGC 180	180	252	256	144

Date de création: 25/11/2026 - CIRCUTOR, SAU se réserve le droit d'effectuer des changements techniques ou de modifier le contenu/les images de ce document sans préavis, afin d'améliorer sa fiabilité, sa fonctionnalité, sa conception ou pour d'autres raisons.
Elle n'accepte aucune responsabilité pour les erreurs, les inexactitudes ou le manque éventuel d'informations dans ce document.