MAG-ADAPx4

MAG-ADAPx4, Kit 4 adaptateurs de tension, pointe magnétique Ø 6,6 mm,

Code: M8990K. **DESCATALOGADO**

La description

Pointe magnétique pour la mesure de la tension sur les vis des compteurs, des disjoncteurs, des barres omnibus ou de toute surface métallique.

Date de création: 31/08/2025 - CIRCUTOR, SAU se réserve le droit d'effectuer des changements techniques ou de modifier le contenu/les images de ce document sans préavis, afin d'améliorer sa fiabilité, sa fonctionnalité, sa conception ou pour d'autres raisons.
Elle n'accepte aucune responsabilité pour les erreurs, les inexactitudes ou le manque éventuel d'informations dans ce document.

MAG-ADAPx4

Adaptateur de tension, pointe magnétique Ø 6.6mm

Code: M8990K.

Spécifications

Caractéristiques mécaniques

Taille (mm) larg. x haut. x prof.	15.7 x 53.1 x 55 (mm)
Poids (kg)	0,2

Caractéristiques environnementales

Humidité relative (sans condensation)	80%
Température de travail	5 ... + 40 °C

Règlementation

Certifications	CE
Sécurité électrique, Altitude maximale (m)	2000
Sécurité électrique, Catégorie d'installation	1000 V CAT II / 1000 V CAT III / 600 V CAT IV
Sécurité électrique, Degré de contamination	Degré de pollution 1 ou 2
Règlementation	EN 61010-031

Sécurité électrique

Classe d'isolement	Isolation renforcée

MAG-ADAP
Adaptateur de tension, embout magnétique

CODE	TYPE	Description
M8990H.	MAG-ADAP	Adaptateurs de tension, pointe magnétique Ø 6,6 mm

Date de création: 31/08/2025 - CIRCUTOR, SAU se réserve le droit d'effectuer des changements techniques ou de modifier le contenu/les images de ce document sans préavis, afin d'améliorer sa fiabilité, sa fonctionnalité, sa conception ou pour d'autres raisons.
Elle n'accepte aucune responsabilité pour les erreurs, les inexactitudes ou le manque éventuel d'informations dans ce document.

MAG-ADAPx4

Adaptateur de tension, pointe magnétique Ø 6.6mm

Code: M8990K.
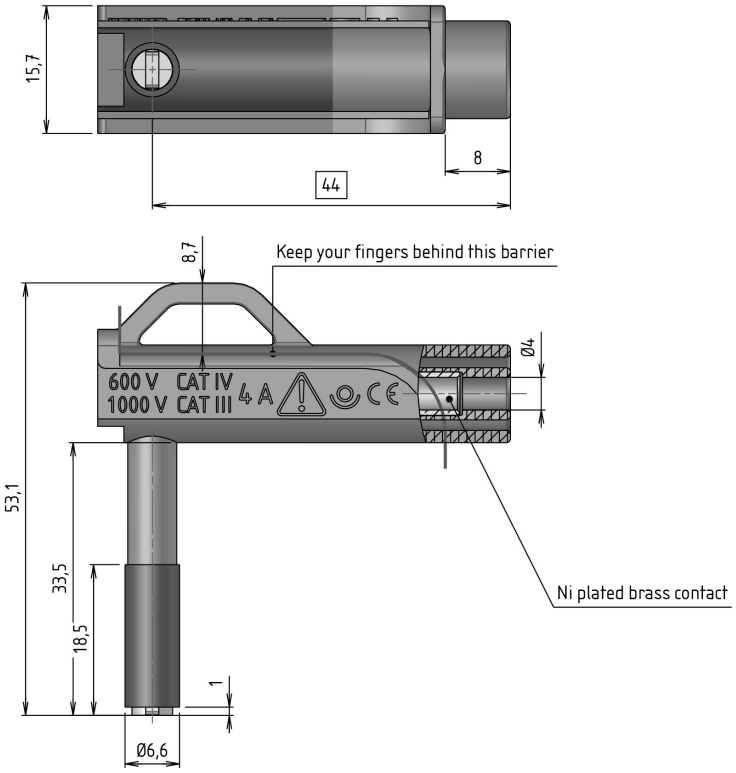
Dimensions