

MC3 - 250 A

MC3 - 250 A, Transformateurs efficients

Code: M73123.

> Diamètre intérieur (mm): 26
> Système: Triphasés
> Classe 0,5 Puissance (VA): 0,1
> Courant máx.(A): 250
> Type de transformateur: Noyau fermé

La description

Transformateurs de courant spécialement conçus pour être installés au-dessus d'un interrupteur.

- Gamme de transformateurs allant de 63 à 250 A
- Secondaire 250 mA
- Compatible avec la gamme de produits **MC** de **CIRCUTOR: CVM-MINI, CVM-NET, CVM-NET4, CVM-C, CVM-B, CDP-0, CDP-G**

Application

Appareil destiné aux espaces réduits (en profitant de l'espace disponible au-dessus des protections magnétothermiques ou différentielles), ainsi qu'aux installations permettant de couper l'alimentation pour procéder à l'installation des transformateurs.

Date de création: 23/11/2026 - CIRCUTOR, SAU se réserve le droit d'effectuer des changements techniques ou de modifier le contenu/les images de ce document sans préavis, afin d'améliorer sa fiabilité, sa fonctionnalité, sa conception ou pour d'autres raisons.
Elle n'accepte aucune responsabilité pour les erreurs, les inexactitudes ou le manque éventuel d'informations dans ce document.



MC3 - 250 A

Transformateurs de courant efficaces triphasés

Code: M73123.

Spécifications

Caractéristiques électriques

Facteur de sécurité (FS)	FS 5
Puissance	0.1 VA (classe 0,5)
Tension d'isolement entre les bornes S1-S2	3 kV

Caractéristiques mécaniques

Taille (mm) larg. x haut. x prof.	120.7 x 24 x 59.2 (mm)
Boîtier	Plastique V0 auto-extinguible
Poids (kg)	0,218

Caractéristiques environnementales

Classe Thermique	Classe B (+130 °C)
Degré de protection	IP 20

Caractéristiques techniques spécifiques des capteurs de courant

Diamètre intérieur Ø (mm)	26
Tension de travail	0,72 kV~ máx.

Circuit de mesure de courant

Fréquence nominale	50 / 60 Hz
Courant primaire mesure	250 A
Courant dynamique (Idyn)	2,5 Ith
Courant thermique de court-circuit (Ith)	60 In
Ratio de transformation	.../ 250 mA

Règlementation

Règlementation	IEC 60044-1

Précision de mesure

Précision	Clase 0,5

MC3
Transformateurs efficients

CODE	TYPE	Rang mesure (A)	Diamètre intérieur (mm)	Classe 0,5 Puissance (VA)
M73121.	MC3 - 63 A	63	7,1	0,1
M73122.	MC3 - 125 A	125	14,6	0,1
M73123.	MC3 - 250 A	250	26	0,1



MC3 - 250 A

Transformateurs de courant efficaces triphasés

Code: M73123.

Les transformateurs MC/SC3, avec sortie 250 mA, ne sont compatibles qu'avec les analyseurs de réseau de type MC

Date de création: 23/11/2026 - CIRCUTOR, SAU se réserve le droit d'effectuer des changements techniques ou de modifier le contenu/les images de ce document sans préavis, afin d'améliorer sa fiabilité, sa fonctionnalité, sa conception ou pour d'autres raisons.
Elle n'accepte aucune responsabilité pour les erreurs, les inexactitudes ou le manque éventuel d'informations dans ce document.



MC3 - 250 A

Transformateurs de courant efficaces triphasés

Code: M73123.

Dimensions

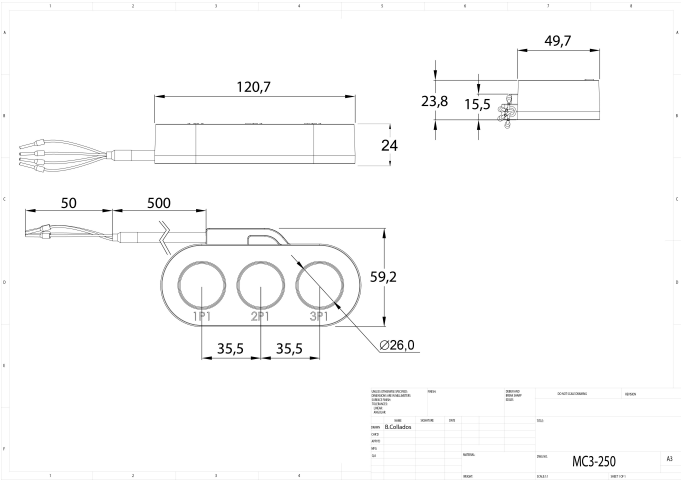

Connexions

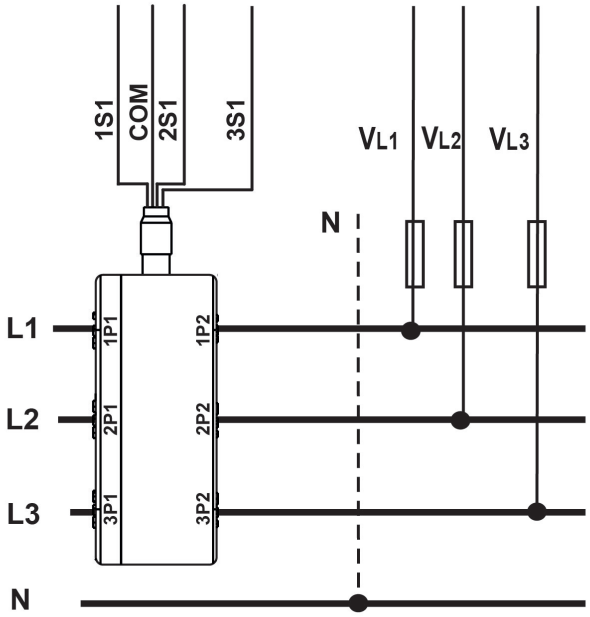

Date de création: 23/11/2026 - CIRCUTOR, SAU se réserve le droit d'effectuer des changements techniques ou de modifier le contenu/les images de ce document sans préavis, afin d'améliorer sa fiabilité, sa fonctionnalité, sa conception ou pour d'autres raisons.
Elle n'accepte aucune responsabilité pour les erreurs, les inexactitudes ou le manque éventuel d'informations dans ce document.