

VT4023 400V/230V

VT4023 400V/230V, Transformateurs de mesure de tension

Code: M72322.

> Classe 0,5 Puissance (VA): 10
> Classe 1 Puissance (VA): 25
> Relación: 400/230V

La description

- Classe de précision 1
- Puissance 25 VA

Application

Transformateur utilisé sur des lignes électriques à courant alternatif afin d'obtenir une tension du secondaire plus faible que celle du primaire, en vue de sa mesure par un équipement électronique.

Date de création: 25/11/2026 - CIRCUTOR, SAU se réserve le droit d'effectuer des changements techniques ou de modifier le contenu/les images de ce document sans préavis, afin d'améliorer sa fiabilité, sa fonctionnalité, sa conception ou pour d'autres raisons.
Elle n'accepte aucune responsabilité pour les erreurs, les inexactitudes ou le manque éventuel d'informations dans ce document.



VT4023 400V/230V

Transformateur de mesure de tension

Code: M72322.

Spécifications

Caractéristiques mécaniques

Taille (mm) larg. x haut. x prof.	103 x 104 x 100 (mm)
Poids (kg)	3,2

VT
Transformateurs de mesure de tension

CODE	TYPE	Classe 0,5 Puissance (VA)	Classe 1 Puissance (VA)
M72311.	VT2311 230V/110V	10	25
M72352.	VT3823 380V/230V	10	25
M72321.	VT4011 400V/110V	10	25
M72322.	VT4023 400V/230V	10	25
M72331.	VT4411 440V/110V	10	25
M72332.	VT4423 440V/230V	10	25
M72341.	VT4811 480V/110V	10	25
M72342.	VT4823 480V/230V	10	25
M72381.	VT7011 700V/110V	10	25
M72382.	VT7023 700V/230V	10	25

Pour les réseaux triphasés, 3 unités sont nécessaires Pour d'autres voltages, voir

Date de création: 25/11/2026 - CIRCUTOR, SAU se réserve le droit d'effectuer des changements techniques ou de modifier le contenu/les images de ce document sans préavis, afin d'améliorer sa fiabilité, sa fonctionnalité, sa conception ou pour d'autres raisons.
Elle n'accepte aucune responsabilité pour les erreurs, les inexactitudes ou le manque éventuel d'informations dans ce document.



VT4023 400V/230V

Transformateur de mesure de tension

Code: M72322.

Dimensions

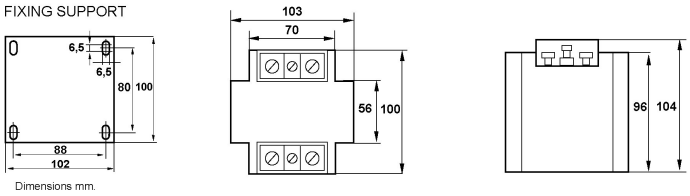

Connexions

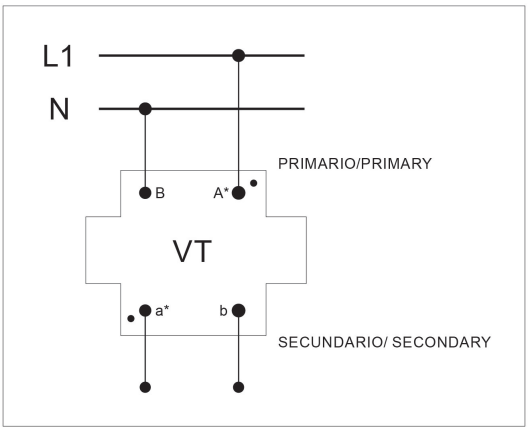

Date de création: 25/11/2026 - CIRCUTOR, SAU se réserve le droit d'effectuer des changements techniques ou de modifier le contenu/les images de ce document sans préavis, afin d'améliorer sa fiabilité, sa fonctionnalité, sa conception ou pour d'autres raisons.
Elle n'accepte aucune responsabilité pour les erreurs, les inexactitudes ou le manque éventuel d'informations dans ce document.