

TCPRS1+

TCPRS1+, Convertisseur RS-485 / Ethernet / Wi-Fi

Code: M62422. **CONSULTAR DISPONIBILIDAD**

> Protocole: TCP/IP | UDP | Modbus TCP/IP | HTTP (Web server)

> Communications: Ethernet, Wi-Fi

La description

Passerelle de conversion de support physique, conçue pour permettre la communication entre des dispositifs Modbus RTU et des réseaux Modbus TCP/IP. Son design compact pour rail DIN (2 modules) permet une installation simple et adaptable à de multiples environnements. Chaque passerelle peut gérer jusqu'à 32 dispositifs Modbus RTU, connectés localement via le port RS-485. Elle dispose de fonctions telles que :

- Communication Ethernet et Wi-Fi pour Modbus TCP/IP.
- Communication série RS-485 pour Modbus RTU.
- Serveur web intégré, avec une interface intuitive et conviviale pour les configurations avancées via Wi-Fi.
- Compatible avec l'application MyConfig, pour une configuration rapide et aisée.

Application

"Grâce à leur capacité de conversion directe entre Modbus RTU et Modbus TCP/IP, les passerelles sont idéales pour les projets d'intégration d'équipements avec communications RS-485 nécessitant une surveillance ou un contrôle via des réseaux Ethernet ou Wi-Fi. Voici quelques applications typiques :

- Automatisation des infrastructures de distribution par le biais de l'intégration dans un PLC ou un BMS.
- Supervision et contrôle des dispositifs Modbus RTU depuis des plateformes cloud ou des systèmes de surveillance centralisés.
- Modernisation des installations existantes, ajout de la connectivité TCP/IP sans modification du câblage RS-485.

"

Date de création: 24/11/2026 - CIRCUTOR, SAU se réserve le droit d'effectuer des changements techniques ou de modifier le contenu/les images de ce document sans préavis, afin d'améliorer sa fiabilité, sa fonctionnalité, sa conception ou pour d'autres raisons.
Elle n'accepte aucune responsabilité pour les erreurs, les inexactitudes ou le manque éventuel d'informations dans ce document.



TCPRS1+

Convertisseur RS-485 à Ethernet / Wi-Fi

Code: M62422.

Spécifications

Alimentation en courant alternatif

Catégorie d'installation	CAT III
Consommation	2 ... 7 VA
Fréquence	50 ... 60 Hz
Tension nominale	100 ... 264 V ~

Alimentation en courant continu

Catégorie d'installation	CAT III
Consommation	2 ... 2,5 W
Tension nominale	100 ... 300 Vcc

Caractéristiques mécaniques

Taille (mm) larg. x haut. x prof.	35 x 109.45 x 70 (mm)
Boîtier	Plastique V0 auto-extinguible
Fixation	Rail DIN
Poids (kg)	0,192

Caractéristiques environnementales

Degré de protection	IP30, Front: IP40|IK08
Humidité relative (sans condensation)	5 ... 95%
Température de stockage	-20 ... +70 °C
Température de travail	-20 ... +60 °C

Réseau de communication

Protocole	TCP|UDP|Modbus TCP/IP|HTTPS (Web server)-REST
Technologie / Interface	Ethernet

Règlementation

Sécurité électrique, Altitude maximale (m)	2000
Règlementation	EN 62368-1:2020/A11:2020/ AC:2020-05, EN 50663: 2017, ETSI EN 301 489-1 V2.2.3, ETSI EN 301 489-17 V3.2.4, ETSI EN 301 893 V2.1.1, EN 18031-1

Interface utilisateur

LED	6 LED

Communication série

Technologie / Type	RS-485

Communication sans fil



TCPRS1+

Convertisseur RS-485 à Ethernet / Wi-Fi

Code: M62422.

Technologie / Type	Wi-Fi

TCPRS1+
Convertisseur RS-485 / Ethernet / Wi-Fi

CODE	TYPE	Communications	Protocole
Ethernet			
D80010.	TCPRS1+	RS-485, Ethernet, Wi-Fi	TCP/IP | UDP | Modbus TCP/IP | HTTP (Web server)
D80011.	TCPRS1+PSDC	RS-485, Ethernet, Wi-Fi	TCP |UDP|Modbus TCP|HTTP (Web server)-REST

Date de création: 24/11/2026 - CIRCUTOR, SAU se réserve le droit d'effectuer des changements techniques ou de modifier le contenu/les images de ce document sans préavis, afin d'améliorer sa fiabilité, sa fonctionnalité, sa conception ou pour d'autres raisons.
Elle n'accepte aucune responsabilité pour les erreurs, les inexactitudes ou le manque éventuel d'informations dans ce document.



TCPRS1+

Convertisseur RS-485 à Ethernet / Wi-Fi

Code: M62422.

Dimensions

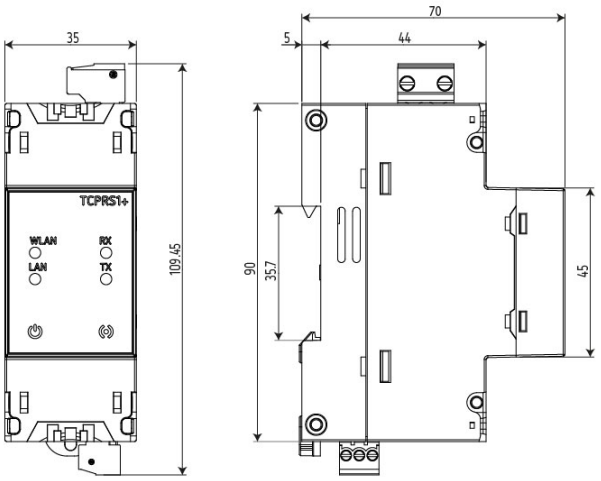

Connexions

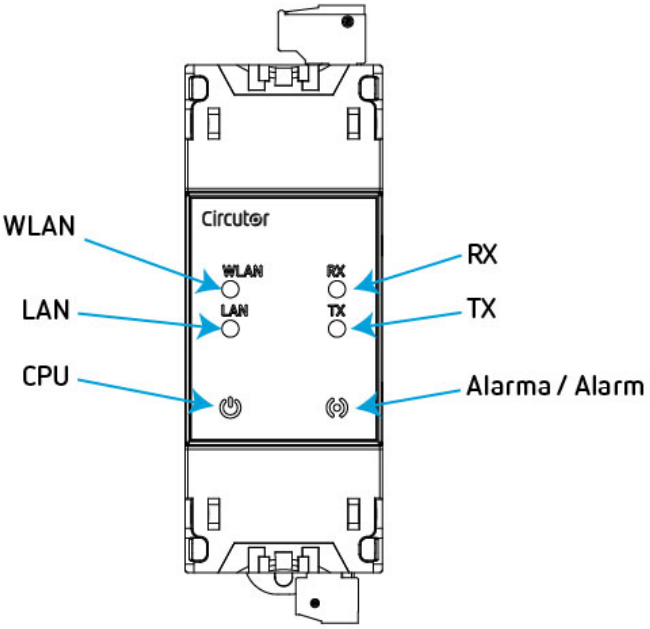

Date de création: 24/11/2026 - CIRCUTOR, SAU se réserve le droit d'effectuer des changements techniques ou de modifier le contenu/les images de ce document sans préavis, afin d'améliorer sa fiabilité, sa fonctionnalité, sa conception ou pour d'autres raisons.
Elle n'accepte aucune responsabilité pour les erreurs, les inexactitudes ou le manque éventuel d'informations dans ce document.