

ADP CVM-MINI/RGU10/CBS4

ADP CVM-MINI/RGU10/CBS4, Adaptateur panneau CVM-MINI / RGU-10 / CBS-4 (72 x 72),

Code: M5ZZF1.

Spécifications

Caractéristiques mécaniques

Taille (mm) larg. x haut. x prof.	72 x 72 x 49 (mm)
Poids (kg)	0,05

Accessories-M5
Adaptateurs

CODE	TYPE	Description
M5ZZ5U.	IP65-AB-96	Joint étanchéité IP 65 pour CVM-AB (96x96)
M5ZZ5V.	IP65-AB-144	Joint étanchéité IP 65 pour CVM-AB (144x144)
M5ZZ5T.	IP64-C10-96	Joint étanchéité IP 64 pour CVM-C10 (96x96)
M5ZZ5W.	IP64-C11-96	Joint étanchéité IP 64 pour CVM-C11 (96x96)
M5ZZF100000E3	Adap-Panel-D3M	Adaptateur panneau CVM-E3-MINI, RGU, CBS (72 x 72)
M5ZZF1.	ADP CVM-MINI/RGU10/CBS4	Adaptateur panneau CVM-MINI / RGU-10 / CBS-4 (72 x 72)

Date de création: 25/11/2026 - CIRCUTOR, SAU se réserve le droit d'effectuer des changements techniques ou de modifier le contenu/les images de ce document sans préavis, afin d'améliorer sa fiabilité, sa fonctionnalité, sa conception ou pour d'autres raisons.
Elle n'accepte aucune responsabilité pour les erreurs, les inexactitudes ou le manque éventuel d'informations dans ce document.



ADP CVM-MINI/RGU10/CBS4

Code: M5ZZF1.

Dimensions

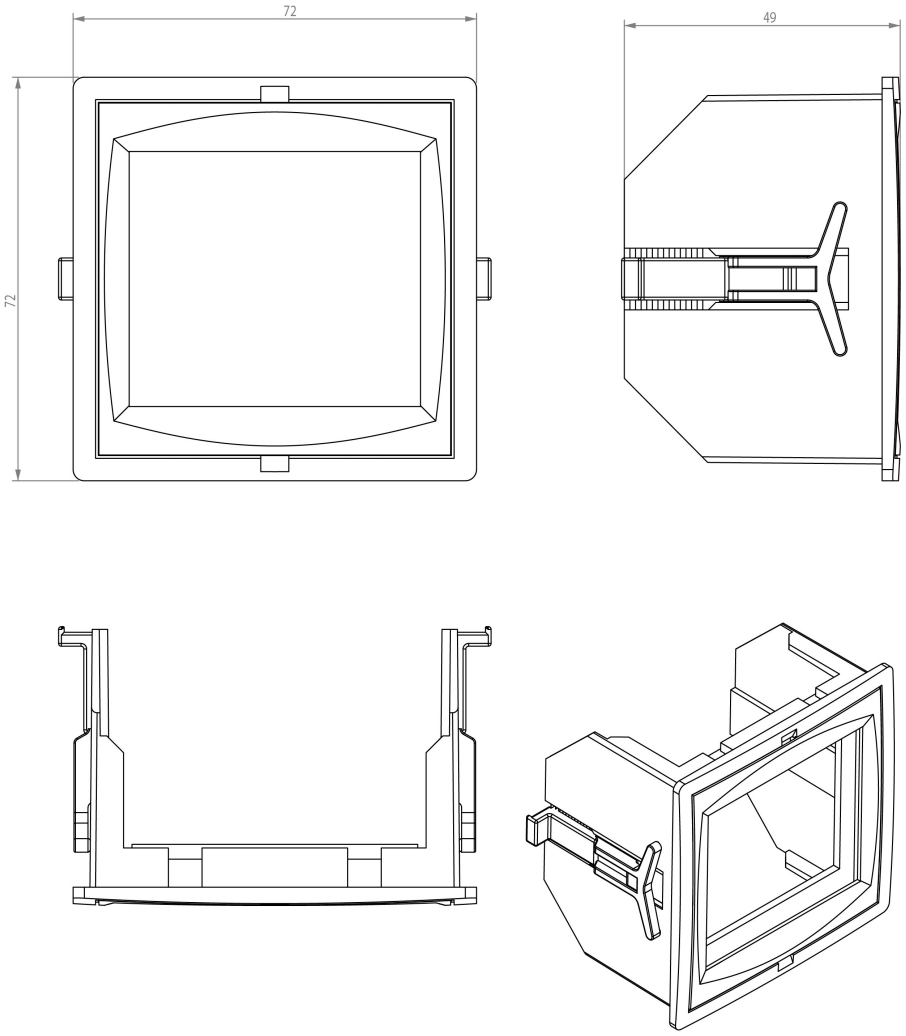

Date de création: 25/11/2026 - CIRCUTOR, SAU se réserve le droit d'effectuer des changements techniques ou de modifier le contenu/les images de ce document sans préavis, afin d'améliorer sa fiabilité, sa fonctionnalité, sa conception ou pour d'autres raisons.
Elle n'accepte aucune responsabilité pour les erreurs, les inexactitudes ou le manque éventuel d'informations dans ce document.