

# Line-M-EXT-PS

Line-M-EXT-PS, Source d'alimentation 110-277 V~ (F-N) / 110-480 V~ (F-F), pour 3 appareils Line maximum,

Code: M58E0A. **CONSULTAR DISPONIBILIDAD**

## La description

Module d'alimentation pour alimenter les équipements connectés au bus Line. Le module permet l'interconnexion entre les modules du système Line afin d'accroître le nombre d'équipements connectés sur le même bus, contribuant ainsi à l'extensibilité du système. Le module permet la connexion dans des réseaux de jusqu'à 480 V.

Les modules se connectent latéralement et sont automatiquement détectés au moment de la connexion latérale, ce qui simplifie considérablement l'installation et la configuration des modules.

## Application

- Extension des performances d'alimentation des analyseurs de réseaux Line-CVM-D32 ou Line-EDS et des modules connectés.
- Permet l'alimentation du système « Line » dans des réseaux de 480 V~F-F



# Line-M-EXT-PS

Code: M58E0A.

## Spécifications

### Alimentation en courant alternatif

| | |
|---|---|
| Catégorie d'installation | CAT III 300V |
| Consommation | 1 ... 9 VA |
| Fréquence | 50 ... 60 Hz |
| Tension nominale | 110 ... 277 V~ (F-N) / 110... 480 V~ (F-F) |

### Caractéristiques mécaniques

| | |
|---|---|
| Taille (mm) larg. x haut. x prof. | 52.5 x 108 x 70 (mm) |
| Boîtier | Plastique V0 auto-extinguible |
| Fixation | Rail DIN (CEI 60715) |
| Poids (kg) | 0,24 |

### Caractéristiques environnementales

| | |
|---|---|
| Degré de protection | IP30, Avant: IP40 |
| Humidité relative (sans condensation) | 5 ... 95% |
| Température de stockage | -20 ... +70 °C |
| Température de travail | -10 ... +50 °C |

### Règlementation

| | |
|---|---|
| Certifications | UL 94 |
| Sécurité électrique, Altitude maximale (m) | 2000 |
| Règlementation | UNE-EN 61010-1, UNE-EN 61010-2-30, UNE-EN 61326-1, EN-55032, UNE-EN 62368-1, UL 94 |

### Interface utilisateur

| | |
|---|---|
| LED | 1 LED |

### Source d'alimentation

| | |
|---|---|
| Tension / Courant de sortie maximum | 12 Vcc / 0.9 Acc |

### Sortie source d'alimentation

| | |
|---|---|
| Puissance | 10 VA |

Line-M-EXT-PS
Module d'alimentation pour les équipements de la série Line.

| CODE | TYPE | Description |
|---|---|---|
| **Alimentation électrique** | | |
| D7300A. | Line-M-EXT-PS | Source d'alimentation 110-277 V~ (F-N) / 110-480 V~ (F-F), pour 3 appareils Line maximum |



# Line-M-EXT-PS

Code: M58E0A.

Bus-Line : système de communication RS-485, avec connecteur latéral entre les modules



# Line-M-EXT-PS

Code: M58E0A.

## Dimensions

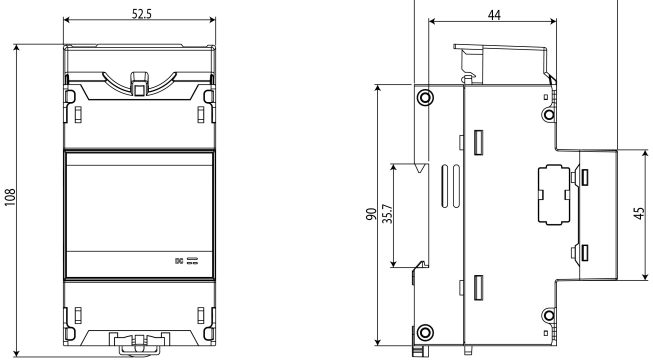


## Connexions

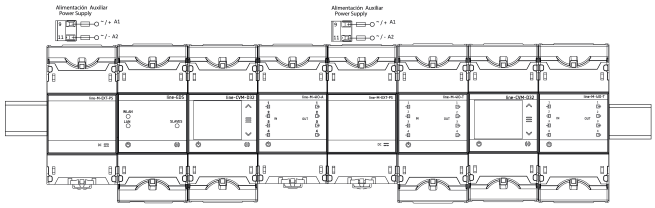



Date de création: 23/11/2026 - CIRCUTOR, SAU se réserve le droit d'effectuer des changements techniques ou de modifier le contenu/les images de ce document sans préavis, afin d'améliorer sa fiabilité, sa fonctionnalité, sa conception ou pour d'autres raisons.
Elle n'accepte aucune responsabilité pour les erreurs, les inexactitudes ou le manque éventuel d'informations dans ce document.