Line-M-20I

Line-M-20I

Code: M58E06. **DESCATALOGADO**

> Protocole: Modbus/RTU
> Communications: Bus-Line
> Entrées numériques: 20
> Montage: DIN rail

Spécifications

Alimentation en courant alternatif

Catégorie d'installation	CAT III 300V
Mode d'alimentation auxiliaire	Par le connecteur

Alimentation en courant continu

Consommation	3,5 W
Tension nominale	12 Vcc

Caractéristiques mécaniques

Taille (mm) larg. x haut. x prof.	52.5 x 118 x 70 (mm)
Boîtier	Plastique V0 auto-extinguible
Fixation	Rail DIN (CEI 60715)
Poids (kg)	0,178

Caractéristiques environnementales

Degré de protection	IP30, Avant: IP40
Humidité relative (sans condensation)	5 ... 95%
Température de stockage	-20 ... +70 °C
Température de travail	-10 ... +50 °C

Circuit de mesure de tension

Impédance d'entrée	1.4 kΩ

Règlementation

Sécurité électrique, Altitude maximale (m)	2000
Sécurité électrique, Catégorie d'installation	CAT III 300V
Règlementation	UNE-EN 61010-1, UNE-EN 61000-6-2, UNE-EN 61000-6-4

Interface utilisateur

LED	21 LED

Entrées numériques

Isolement entre entrée et sortie	4,2 kVcc
Quantité	20
Consommation (par entrée)	60 mA entrées OFF / 240 mA entrées ON

Date de création: 30/08/2025 - CIRCUTOR, SAU se réserve le droit d'effectuer des changements techniques ou de modifier le contenu/les images de ce document sans préavis, afin d'améliorer sa fiabilité, sa fonctionnalité, sa conception ou pour d'autres raisons.
Elle n'accepte aucune responsabilité pour les erreurs, les inexactitudes ou le manque éventuel d'informations dans ce document.

Line-M-20I

Code: M58E06.

Type	Optocoupleur
Largeur minimale du signal	10 ms

Sorties numériques de transistor

Sortie d'impulsions, courant maximum	120mA

Date de création: 30/08/2025 - CIRCUTOR, SAU se réserve le droit d'effectuer des changements techniques ou de modifier le contenu/les images de ce document sans préavis, afin d'améliorer sa fiabilité, sa fonctionnalité, sa conception ou pour d'autres raisons.
Elle n'accepte aucune responsabilité pour les erreurs, les inexactitudes ou le manque éventuel d'informations dans ce document.

Line-M-20I

Code: M58E06.

Dimensions

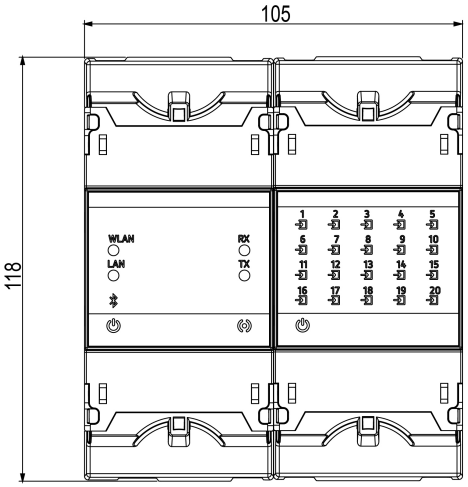

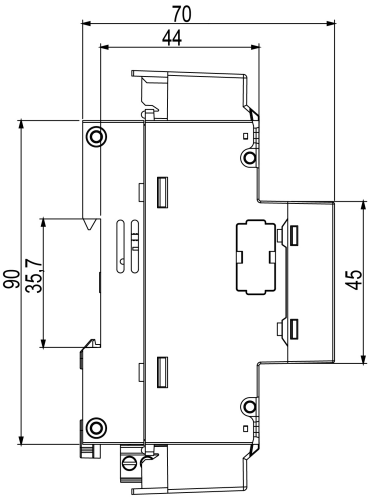
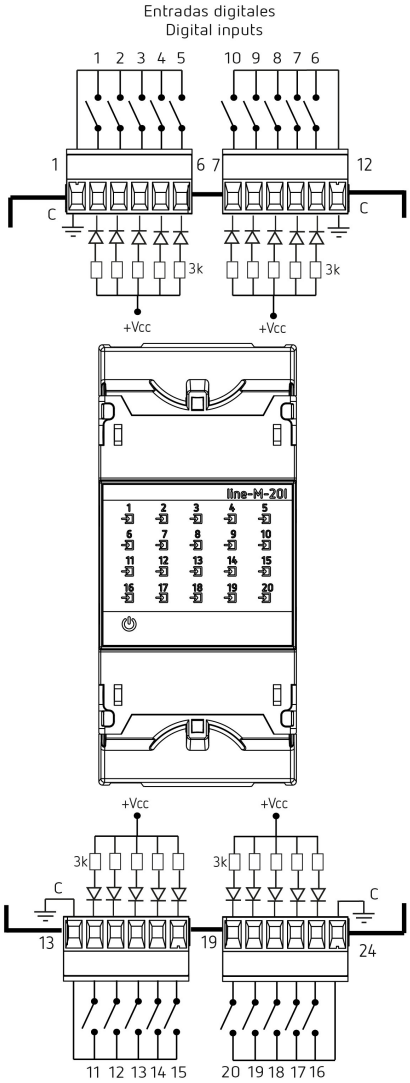
Connexions