Line-M-3G

Line-M-3G, Modem de communication 3G et Bus-Line pour communiquer avec les équipements Line-EDS,

Code: M58E05. **DESCATALOGADO**

Spécifications

Alimentation en courant alternatif

Catégorie d'installation	CAT III 300V
Consommation	2,8 ... 4,1 VA
Mode d'alimentation auxiliaire	Via le dispositif line-EDS

Alimentation en courant continu

Consommation	1,9 ... 2,2 W

Caractéristiques mécaniques

Taille (mm) larg. x haut. x prof.	52.5 x 96.95 x 88.75 (mm)
Boîtier	Plastique V0 auto-extinguible
Fixation	Rail DIN (CEI 60715)
Poids (kg)	0,15

Caractéristiques environnementales

Degré de protection	IP30, Avant: IP40
Humidité relative (sans condensation)	5 ... 95%
Température de stockage	-20 ... +70 °C
Température de travail	-10 ... +50 °C

Règlementation

Sécurité électrique, Altitude maximale (m)	2000
Sécurité électrique, Catégorie d'installation	CAT III 300V
Règlementation	UNE-EN 61010-1, UNE-EN 61000-6-2, UNE-EN 61000-6-4

Interface utilisateur

LED	4 LED

Communication radio

Antenne	SMA (angle droit)
Bande	850/900/1700/1800/1900/2100 MHz
Technologie / Type	3G

Modem 3G, Modules expansibles système Line

Date de création: 31/08/2025 - CIRCUTOR, SAU se réserve le droit d'effectuer des changements techniques ou de modifier le contenu/les images de ce document sans préavis, afin d'améliorer sa fiabilité, sa fonctionnalité, sa conception ou pour d'autres raisons.
Elle n'accepte aucune responsabilité pour les erreurs, les inexactitudes ou le manque éventuel d'informations dans ce document.

Line-M-3G

Code: M58E05.

Dimensions

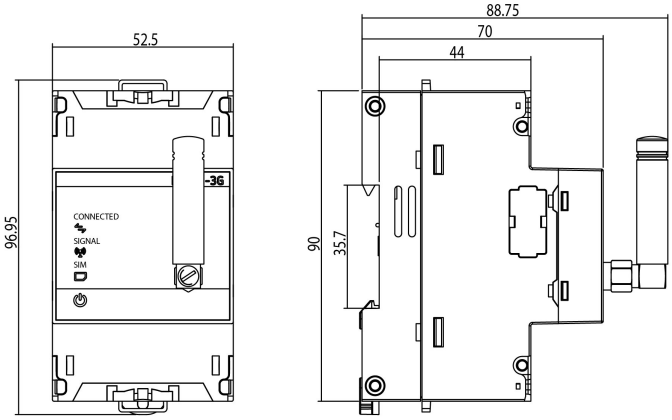
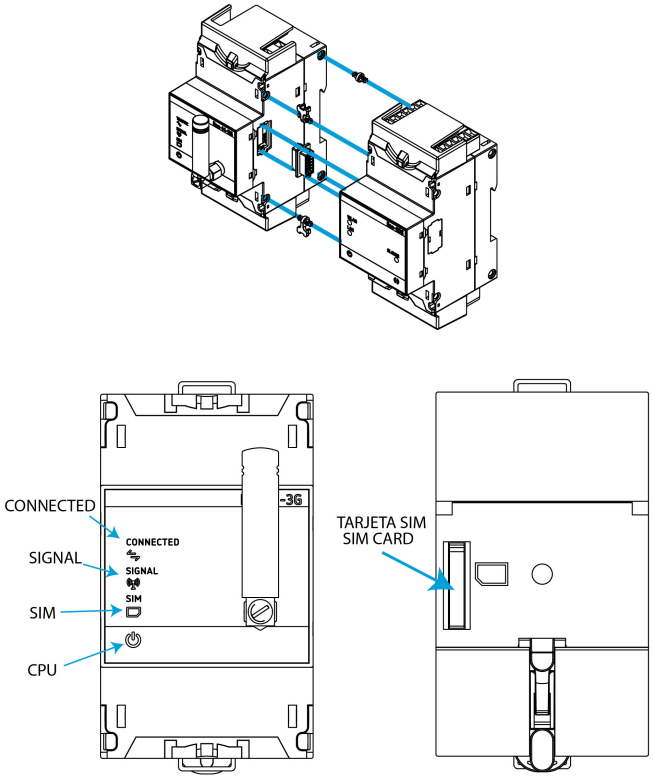
Connexions