M-CVM-AB-LonWorks

M-CVM-AB-LonWorks, Modules expansibles

Code: M56E08. **CONSULTAR DISPONIBILIDAD**

> Protocole: LonTalk (ISO/IEC 14908, ANSI/EIA 7091)

> Mémoire: Non

> Communications: LonWorks

La description

Module d'expansion avec communications Lonworks.

Application

Permet la communication avec les systèmes SCADA ou similaires à travers le protocole LonWorks.

Date de création: 08/09/2025 - CIRCUTOR, SAU se réserve le droit d'effectuer des changements techniques ou de modifier le contenu/les images de ce document sans préavis, afin d'améliorer sa fiabilité, sa fonctionnalité, sa conception ou pour d'autres raisons.
Elle n'accepte aucune responsabilité pour les erreurs, les inexactitudes ou le manque éventuel d'informations dans ce document.

M-CVM-AB-LonWorks

Modules d'expansion M-CVM-AB-LonWorks

Code: M56E08.

Spécifications

Alimentation en courant continu

Consommation	1.2W

Caractéristiques mécaniques

Taille (mm) larg. x haut. x prof.	90 x 90 x 90 (mm)
Boîtier	Plastique V0 auto-extinguible
Fixation	Panel
Poids (kg)	0,095

Caractéristiques environnementales

Degré de protection	IP 30
Humidité relative (sans condensation)	5 ... 95%
Température de stockage	-20... +80 °C
Température de travail	-10...+50 °C

Règlementation

Certifications	UL 61010-1 3rd edition, CAN/CSA-C22.2 No.61010-1 3rd. edition 2012-05
Sécurité électrique, Altitude maximale (m)	2000
Règlementation	IEC 61010-1 (1rd. Edition), UNE-EN 61000-6-2, UNE-EN 61000-6-4, IEC 60664-1, IEC 61010-2-030 (First Edition).

Communication série

Protocole	Slave M-Bus compatible con EN13757-2 y EN13757-3
Technologie / Type	LonWorks

Date de création: 08/09/2025 - CIRCUTOR, SAU se réserve le droit d'effectuer des changements techniques ou de modifier le contenu/les images de ce document sans préavis, afin d'améliorer sa fiabilité, sa fonctionnalité, sa conception ou pour d'autres raisons.
Elle n'accepte aucune responsabilité pour les erreurs, les inexactitudes ou le manque éventuel d'informations dans ce document.

M-CVM-AB-LonWorks

Modules d'expansion M-CVM-AB-LonWorks

Code: M56E08.

Dimensions

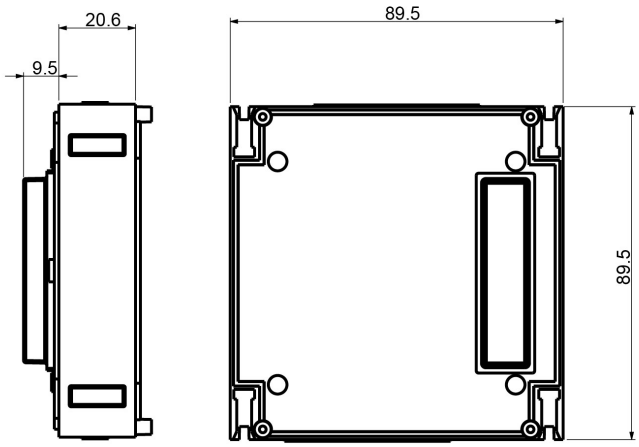
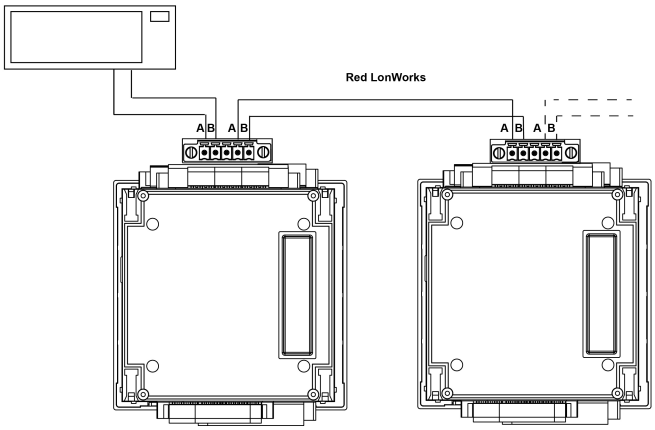
Connexions