

M-CVM-B-DATALOGGER

M-CVM-B-DATALOGGER, Modules expansibles

Code: M56E06.

> Protocole: Webserver | HTML5 | XML
> Mémoire: 200 MB
> Mémoire: Oui
> Communications: Ethernet

La description

Module d'expansion pour CVM-B qui permet l'enregistrement de données historiques, accessibles moyennant le navigateur WEB compatible avec HTML5 ou Client PowerStudio (JAVA).

Application

- Stockage de données sur le propre CVM-B.
- 200MB de mémoire cyclique. Jusqu'à 1 an de données en moyenne toutes les 15 minutes (valeur moyenne, maximale et minimale dans chaque enregistrement)
- Intégrations dans d'autres systèmes SCADA à travers des demandes XML (Service intégré dans le module)
- Synchronisation automatique avec BASE DE DONNÉES **PowerStudio** dans toutes ses versions
- Configuration du module moyennant Editor de **PowerStudio** (gratuit)
- Tous les bénéfices de PowerStudio embedded. (Programmation de calculs, discrimination horaire, événements, accès d'utilisateur avec des profils, etc.)
- Serveur WEB HTML5 intégré, consultable par Smartphones, tablettes et PC.
- Envoi d'emails depuis le propre équipement, en communiquant toute variable mesurée ou calculée dans le CVM-B.

Date de création: 25/11/2026 - CIRCUTOR, SAU se réserve le droit d'effectuer des changements techniques ou de modifier le contenu/les images de ce document sans préavis, afin d'améliorer sa fiabilité, sa fonctionnalité, sa conception ou pour d'autres raisons.
Elle n'accepte aucune responsabilité pour les erreurs, les inexactitudes ou le manque éventuel d'informations dans ce document.



M-CVM-B-DATALOGGER

Modules d'expansion M-CVM-AB-Datalogger

Code: M56E06.

Spécifications

Alimentation en courant continu

Consommation	2W

Caractéristiques mécaniques

Taille (mm) larg. x haut. x prof.	90 x 90 x 90 (mm)
Boîtier	Plastique V0 auto-extinguible
Fixation	Panel
Poids (kg)	0,13

Caractéristiques environnementales

Degré de protection	IP 30
Humidité relative (sans condensation)	5 ... 95%
Température de stockage	-20... +80 °C
Température de travail	-10...+50 °C

Règlementation

Certifications	UL 61010-1 3rd edition, CAN/CSA-C22.2 No.61010-1 3rd. edition 2012-05
Sécurité électrique, Altitude maximale (m)	2000
Règlementation	IEC 61010-1 (1rd. Edition), UNE-EN 61000-6-2, UNE-EN 61000-6-4, IEC 60664-1, IEC 61010-2-030 (First Edition).

M-CVM-AB-DATALOGGER
Modules expansibles

CODE	TYPE	Communications	Protocole
M56E06.	M-CVM-B-DATALOGGER	Ethernet	Webserver | HTML5 | XML



M-CVM-B-DATALOGGER

Modules d'expansion M-CVM-AB-Datalogger

Code: M56E06.

Dimensions

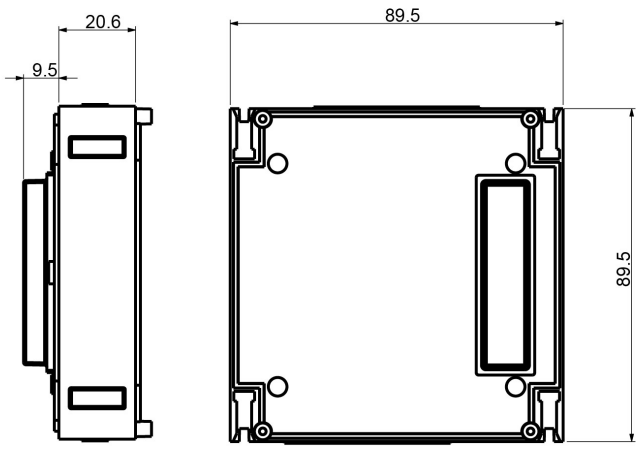

Connexions

