M-CVM-AB-Modbus-TCP (bridge)

M-CVM-AB-Modbus-TCP (bridge), Modules expansibles

Code: M56E05.

> Protocole: Modbus/TCP (gateway to RS485)

> Mémoire: Non

> Communications: Ethernet

La description

Module d'expansion avec communications Modbus/TCP (Ethernet).

Application

Permet la communication avec les systèmes SCADA ou similaires à travers des réseaux informatiques TCP/IP moyennant le protocole Modbus/TCP.

Date de création: 02/12/2025 - CIRCUTOR, SAU se réserve le droit d'effectuer des changements techniques ou de modifier le contenu/les images de ce document sans préavis, afin d'améliorer sa fiabilité, sa fonctionnalité, sa conception ou pour d'autres raisons.
Elle n'accepte aucune responsabilité pour les erreurs, les inexactitudes ou le manque éventuel d'informations dans ce document.

M-CVM-AB-Modbus-TCP (bridge)

Modules d'expansion M-CVM-AB-Modbus/TCP Bridge

Code: M56E05.

Spécifications

Alimentation en courant continu

Consommation	2W

Caractéristiques mécaniques

Taille (mm) larg. x haut. x prof.	90 x 90 x 90 (mm)
Boîtier	Plastique V0 auto-extinguible
Fixation	Panel
Poids (kg)	0,091

Caractéristiques environnementales

Degré de protection	IP 30
Humidité relative (sans condensation)	5 ... 95%
Température de stockage	-20... +80 °C
Température de travail	-10...+50 °C

Règlementation

Certifications	UL 61010-1 3rd edition, CAN/CSA-C22.2 No.61010-1 3rd. edition 2012-05
Sécurité électrique, Altitude maximale (m)	2000
Règlementation	IEC 61010-1 (1rd. Edition), UNE-EN 61000-6-2, UNE-EN 61000-6-4, IEC 60664-1, IEC 61010-2-030 (First Edition).

M-CVM-AB-Modbus-TCP (bridge)
Modules expansibles

CODE	TYPE	Communications	Protocole
M56E05.	M-CVM-AB-Modbus-TCP (bridge)	Ethernet	Modbus/TCP (gateway to RS485)

Date de création: 02/12/2025 - CIRCUTOR, SAU se réserve le droit d'effectuer des changements techniques ou de modifier le contenu/les images de ce document sans préavis, afin d'améliorer sa fiabilité, sa fonctionnalité, sa conception ou pour d'autres raisons.
Elle n'accepte aucune responsabilité pour les erreurs, les inexactitudes ou le manque éventuel d'informations dans ce document.

M-CVM-AB-Modbus-TCP (bridge)

Modules d'expansion M-CVM-AB-Modbus/TCP Bridge

Code: M56E05.

Dimensions

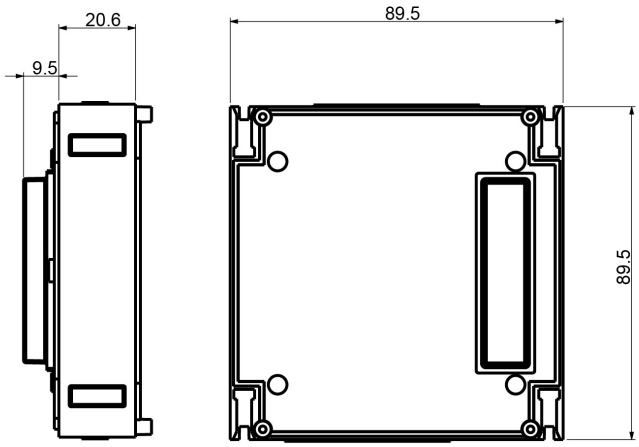
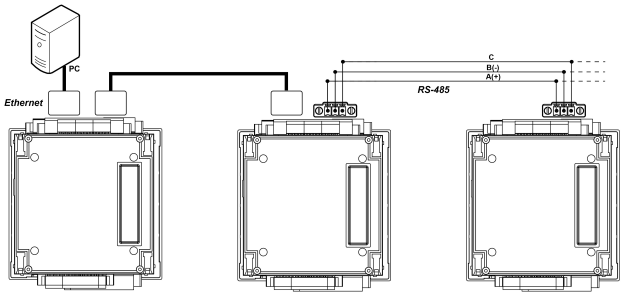
Connexions