

M-CVM-AB-4AI-8AO

M-CVM-AB-4AI-8AO, Modules expansibles

Code: M56E03.

> Mémoire: Non
> Entrées analogiques: 4 (0/4 ... 20 mA)
> Sortie analogique: 8 (0/4 ... 20 mA)

La description

Module d'expansion de 4 entrées analogiques et 8 sorties analogiques.

Application

Entrées analogiques

- Mesure de paramètres de signaux de processus externes à l'équipement.
- Affichage sur écran et information par communications de ces signaux

Sorties analogiques

- Génération de signaux de processus de paramètres électriques instantanés mesurés par l'équipement

Date de création: 23/11/2026 - CIRCUTOR, SAU se réserve le droit d'effectuer des changements techniques ou de modifier le contenu/les images de ce document sans préavis, afin d'améliorer sa fiabilité, sa fonctionnalité, sa conception ou pour d'autres raisons.
Elle n'accepte aucune responsabilité pour les erreurs, les inexactitudes ou le manque éventuel d'informations dans ce document.



M-CVM-AB-4AI-8AO

Modules d'expansion M-CVM-AB-4AI-8AO

Code: M56E03.

Spécifications

Alimentation en courant continu

Consommation	max. 3 W

Caractéristiques mécaniques

Taille (mm) larg. x haut. x prof.	90 x 90 x 90 (mm)
Boîtier	Plastique V0 auto-extinguible
Fixation	Panel
Poids (kg)	0,088

Caractéristiques environnementales

Degré de protection	IP 30
Humidité relative (sans condensation)	5 ... 95%
Température de stockage	-20... +80 °C
Température de travail	-10...+50 °C

Règlementation

Certifications	UL 61010-1 3rd edition, CAN/CSA-C22.2 No.61010-1 3rd. edition 2012-05
Sécurité électrique, Altitude maximale (m)	2000
Règlementation	IEC 61010-1 (1rd. Edition), UNE-EN 61000-6-2, UNE-EN 61000-6-4, IEC 60664-1, IEC 61010-2-030 (First Edition).

Entrées analogiques

Impédance d'entrée	150 Ω
Plage d'entrée nominale	0-20 mA/4-20 mA (Programmable)
Type de mesure	Courant
Courant neutre maximum admissible	22 mAcc
Précision	<1%

Sorties analogiques

Quantité	8
Linéarité	<1%
Mode courant, plage nominale	0-20 mA/4-20 mA
Mode courant, résistance de charge maximale	300 Ω
Mode tension, résistance de charge minimale	5000 Ω
Mode tension: plage de sortie nominale	0-10 Vcc
Résolution CNA	4096 points
Tension maximale interne	12 Vcc



M-CVM-AB-4AI-8AO

Modules d’expansion M-CVM-AB-4AI-8AO

Code: M56E03.

M-CVM-AB-4AI-8AO
Modules expansibles

CODE	TYPE	Entrées analogiques
M56E03.	M-CVM-AB-4AI-8AO	4 (0/4 ... 20 mA)

Date de création: 23/11/2026 - CIRCUTOR, SAU se réserve le droit d'effectuer des changements techniques ou de modifier le contenu/les images de ce document sans préavis, afin d'améliorer sa fiabilité, sa fonctionnalité, sa conception ou pour d'autres raisons.
Elle n'accepte aucune responsabilité pour les erreurs, les inexactitudes ou le manque éventuel d'informations dans ce document.



M-CVM-AB-4AI-8AO

Modules d'expansion M-CVM-AB-4AI-8AO

Code: M56E03.

Dimensions

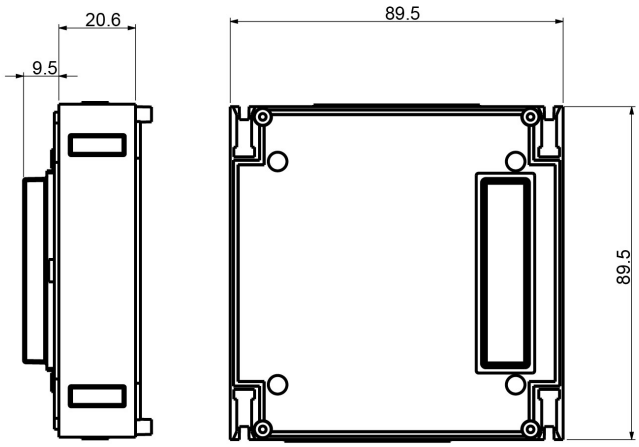

Connexions

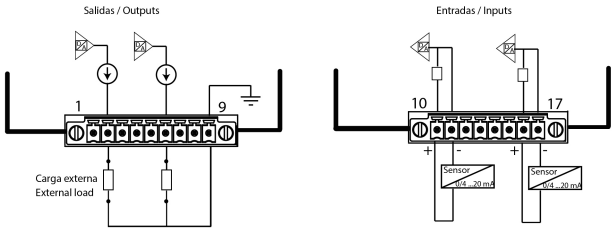

Date de création: 23/11/2026 - CIRCUTOR, SAU se réserve le droit d'effectuer des changements techniques ou de modifier le contenu/les images de ce document sans préavis, afin d'améliorer sa fiabilité, sa fonctionnalité, sa conception ou pour d'autres raisons.
Elle n'accepte aucune responsabilité pour les erreurs, les inexactitudes ou le manque éventuel d'informations dans ce document.