

CVM-E3-MINI-MC-WiEth

CVM-E3-MINI-MC-WiEth, Centrale de mesure triphasé sur rail DIN

Code: M56480.

> Protocole: Modbus TCP/IP
> Communications: Ethernet | Wi-Fi
> Harmoniques: 31
> Tension alimentation (Vca): 90...264 Vca/Vcc
> Courant entrada: .../250 mA
> Montage: DIN rail

La description

Analyseur de réseaux électriques triphasés (équilibrés et déséquilibrés) pour montage sur rail DIN et possibilité de montage sur panneau avec un adaptateur 72 x 72, avec mesures sur 4 quadrants.

Autres caractéristiques :

- Mesurage de courant avec transformateur de mesure ITF .../5 A,.../1A, transformateurs **MC** .../250 mA et pinces **FLEX-MAG**, selon le type.
- Avec technologie ITF : Protection d'isolement galvanique ITF.
- Format rail DIN de seulement 3 modules.
- Écran rétroéclairé à haut contraste.
- Montage sur panneau 72 x 72 mm, avec adaptateur frontal.
- Communications Ethernet, Wi-Fi.
- Configuration des communications par l'application (MyConfig) et le site web.
- Couvercle cache-bornes hermétique.
- Affichage des harmoniques en tension et courant jusqu'au 31°.

Application

- Application de contrôle sur tableaux de distribution et branchements de basse et moyenne tension là où il est nécessaire de mettre un analyseur sur le rail DIN.
- Capture de données instantanées, maximums et minimums des paramètres électriques mesurés.
- Installation avec câble Ethernet (RJ-45)
- Installation sans câble de communication pour les installations disposant de réseau Wi-Fi.



CVM-E3-MINI-MC-WiEth

Centrale de Mesure triphasée sur Rail DIN, Wi-Fi

Code: M56480.

Spécifications

Alimentation en courant alternatif

Catégorie d'installation	CAT III 300 V
Consommation	3,5 VA
Fréquence	50...60 Hz
Tension nominale	207...253 Vc.a.

Caractéristiques mécaniques

Taille (mm) larg. x haut. x prof.	52.5 x 118 x 74 (mm)
Boîtier	Plastique V0 auto-extinguible
Fixation	DIN rail
Poids (kg)	0,38

Caractéristiques environnementales

Degré de protection	IP 30 / Frontal: IP 40
Humidité relative (sans condensation)	5...95%
Température de stockage	-30 ... +80 °C
Température de travail	-10 ... +50 °C

Circuit de mesure de courant

Catégorie d'installation	CAT III 300 V
Courant nominal (In)	.../0,250 A
Plage de mesure du courant de phase	2...100% In
Consommation maximale à l'entrée de courant	0,9 VA
Courant mesure minimum	1 % In

Circuit de mesure de tension

Catégorie d'installation	CAT III 300 V
Impédance d'entrée	400 kΩ
Plage de mesure de la fréquence	45...65 Hz
Tension nominale	300V ph-n, 520V ph-ph
Tension de mesure minimale (Vstart)	11.5 V Ph-N

Réseau de communication

Protocole	ModBus TCP/IP
Technologie / Interface	Ethernet

Règlementation

Sécurité électrique, Altitude maximale (m)	2000
Règlementation	IEC 61010-1, IEC 61010-2-030, IEC 61326-1, IEC 61557-12 , UL94



CVM-E3-MINI-MC-WiEth

Centrale de Mesure triphasée sur Rail DIN, Wi-Fi

Code: M56480.

Interface utilisateur

LED	2 LED
Clavier	3 clés
Type d'affichage	LCD Custom COG

Précision de mesure

Mesure de fréquence	0.5 %
Mesure de courant de phase	0,5% ± 1 chiffre
Mesure de la puissance apparente (kVA)	1 % ±2 chiffres
Mesure de la puissance active (kW)	1 % ±2 chiffres
Mesure de tension de phase	0,5% ± 1 chiffre

Communication sans fil

Bande	802.11 b/g/n (2.4 GHz.)
Technologie / Type	Wi-Fi

CVM-E3-MINI-WiEth
Centrale de mesure triphasée sur Rail DIN, wi-fi

CODE	TYPE	Courant entrada	Communications	Protocole
Alimentation 90...264 Vca/Vcc				
M56470.	CVM-E3-MINI-ITF-WiEth	.../5 A | .../1 A	Ethernet | Wi-Fi	Modbus TCP/IP
M56480.	CVM-E3-MINI-MC-WiEth	.../250 mA	Ethernet | Wi-Fi	Modbus TCP/IP
M56490.	CVM-E3-MINI-FLEX-WiEth	Rogowski	Ethernet | Wi-Fi	Modbus TCP/IP

Communication sans fil intégrée sur tous les modèles WiEth pour la configuration via l'application gratuite (MyConfig). Modèles RS-485, possibilité de commutation de l'alimentation. Consulter les prestations supplémentaires

Date de création: 23/11/2026 - CIRCUTOR, SAU se réserve le droit d'effectuer des changements techniques ou de modifier le contenu/les images de ce document sans préavis, afin d'améliorer sa fiabilité, sa fonctionnalité, sa conception ou pour d'autres raisons.
Elle n'accepte aucune responsabilité pour les erreurs, les inexactitudes ou le manque éventuel d'informations dans ce document.



CVM-E3-MINI-MC-WiEth

Centrale de Mesure triphasée sur Rail DIN, Wi-Fi

Code: M56480.

Dimensions

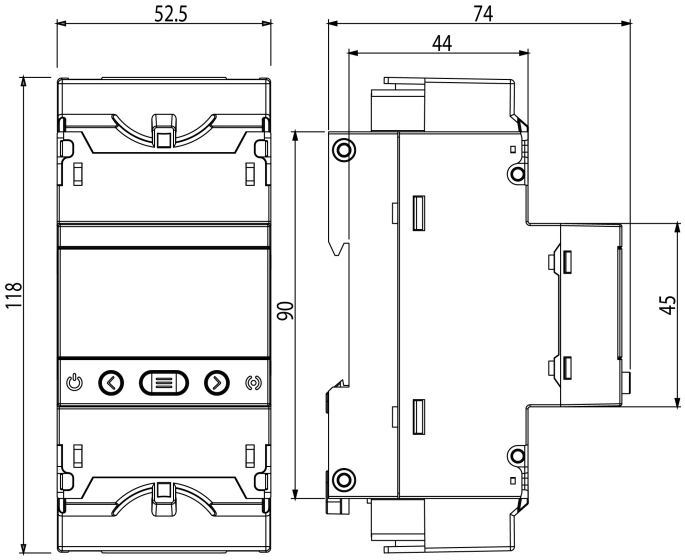

Connexions



