

CVM-B150-ITF-485-ICT2

CVM-B150-ITF-485-ICT2, Analyseur de réseaux panneau, display en couleur

Code: M56111.

> Protocole: Modbus RTU | BACnet
> Précision énergie: 0,5 S (.../5A)
> Communications: RS-485
> Sortie Transistor: 2
> N° relais: 2
> Entrées numériques: 2
> Courant entrada: .../5 A | .../1 A | .../250 mA
> Montage: Panneau
> Modules: 144 x 144

La description

CVM-B100 et **CVM-B150** sont des analyseurs de réseaux triphasés d'installation sur panneau, avec des dimensions de 96 x 96 et 144 x 144 millimètres respectivement. Tous deux disposent de mesure sur 4 quadrants (consommation et génération). Approprié pour les installations de moyenne ou basse tension, tant sur circuits triphasés à 3 ou 4 fils, biphasés avec ou sans neutre, monophasés ou connexions ARON.

CVM-B100 et **CVM-B150** sont des équipements à très hautes prestations, dont le moteur de mesure permet à l'utilisateur l'analyse d'innombrables paramètres électriques et offre en outre une grande variété de modules d'expansion optionnels pour un même équipement.

Caractéristiques:

- Format 96 x 96 (CVM B100) et 144 x 144 (CVM B150)
- Écran VGA avec une grande résolution et couleur
- Protection frontale IP 65 (avec joint d'étanchéité)
- 5 entrées de tension (3 phases + neutre + terre) à 1000 V_{f-f}
- 4 entrées de courant ITF
- Précision en tension, courant classe 0,2
- Précision en énergies classe 0,5 S
- Équipement expansible de jusqu'à 4 modules combinant entrées, sorties numériques, analogiques, Modbus/TCP, MBus, LonWorks, Profibus, XML/Web
- Modulaire (possibilité d'insérer des modules d'expansion)
- Boutons de déplacements tactiles
- Source d'alimentation universelle
- Point de communications RS-485 (protocole Modbus/RTU et BACnet)
- Personnalisation des paramètres à montrer.
- Compteur d'heures pour la maintenance préventive.

Autres caractéristiques:

- Interface innovatrice SCV (Slide, Choose & View) de présentation de données versatile qui permet la personnalisation des paramètres à montrer par écran
- Paramètres électriques instantanés, maximums and minimums (avec date et heure), demande
- Paramètres électriques incrémentaux (énergies), heures, coûts, émissions
- 3 tarifs (sélectionnables par entrée numérique ou par communications RS485)
- Capable de montrer coûts et émetteurs de $kgCO_2$, par écran selon l'énergie consommée ou générée
- 2 sorties à relais pour alarmes avec retard, temps, ON et OFF, etc.
- 2 sorties à transistor pour alarmes ou génération d'impulsions avec tous les possibles paramètres de

Date de création: 24/11/2026 - CIRCUTOR, SAU se réserve le droit d'effectuer des changements techniques ou de modifier le contenu/les images de ce document sans préavis, afin d'améliorer sa fiabilité, sa fonctionnalité, sa conception ou pour d'autres raisons.
Elle n'accepte aucune responsabilité pour les erreurs, les inexactitudes ou le manque éventuel d'informations dans ce document.



CVM-B150-ITF-485-ICT2

Analyseur multimètre pour panneau

Code: M56111.

configuration

- 2 entrées numériques avec possibilité de contrôle sur la sélection de tarifs de l'équipement ou configurables pour surveillance, par communications RS-485 Modbus, des états logiques d'autres équipements électromécaniques. (Interrupteurs différentiels, magnétothermiques, etc.)

Application

- Contrôle et surveillance de tous les paramètres électriques mesurés sur tableaux électriques de distribution et branchements de basse et haute tension.
- 4 alarmes (2 par transistor et 2 par relais) totalement programmables sous une forme indépendante selon une valeur basse, haute, hystérèse, retards à connexion/déconnexion, état de repos normalement ouvert ou fermé et enclenchement.
- Génération d'impulsions par sorties à transistor, totalement configurables sous une forme indépendante sur tout paramètre incrémental (énergies, coûts, $kgCO_2$, heures tant par compteur total que par tarif).
- Convertisseur à signaux analogiques de tout paramètre instantané que l'équipement mesure ou calcule, en intégrant des modules d'expansion avec des sorties analogiques.
- Afficheur de signaux de processus intégrant un module d'expansion d'entrées analogiques, avec possibilité de les communiquer aux systèmes SCADA par communications.
- Contrôle de manœuvres de charges électriques ou signaux d'alarme par programmation des sorties de transistor ou relais intégrées ou ajoutées par modules d'expansion.
- Datalogger autonome avec serveur WEB par connexion à un module **M-CVM-AB-Datalogger**. Permet la surveillance directe des données historiques stockées dans l'unité par un navigateur WEB conventionnel.

Applications à 400 Hz

CVM-B150 dispose d'une version adaptée aux réseaux qui travaillent à 400Hz, spécialement conçue pour des applications telles que :

- Aéronautique
- Astronautique
- Naval
- Militaire



CVM-B150-ITF-485-ICT2

Analyseur multimètre pour panneau

Code: M56111.

Spécifications

Alimentation en courant alternatif

Catégorie d'installation	CAT III 300 V
Consommation	máx. 29.4 VA
Fréquence	45 ... 65Hz
Tension nominale	100 ... 240 V ~

Alimentation en courant continu

Catégorie d'installation	CAT III 300 V
Consommation	max. 11.9 W
Tension nominale	120 ... 300 Vcc

Caractéristiques mécaniques

Taille (mm) larg. x haut. x prof.	144 x 144 x 96 (mm)
Boîtier	Plastique V0 auto-extinguible
Fixation	Panel 138x138
Poids (kg)	0,704

Caractéristiques environnementales

Degré de protection	IP 40 (avant), IP 65 (étanchéité), IP 30 (non monté)
Humidité relative (sans condensation)	5 ... 95%
Température de stockage	-20... +80 °C
Température de travail	-10...+60 °C

Règlementation

Certifications	UL 61010-1 3rd edition, CAN/CSA-C22.2 No.61010-1 3rd. edition 2012-05
Sécurité électrique, Altitude maximale (m)	2000
Règlementation	IEC 61010-1 (1rd. Edition), UNE-EN 61000-6-2, UNE-EN 61000-6-4, IEC 60664-1, IEC 61010-2-030 (First Edition). Mesure selon IEC 61557-12

Circuit de mesure de courant

Catégorie d'installation	CAT III 600 V
Courant nominal (In)	.../5A, .../1A, .../0.250A
Plage de mesure du courant de phase	0.01...10A (.../5A),0.01...2A (.../1A), 0.01...0.5A (.../0.250A)
Plage de mesure du courant neutre	0,02...0,5A (.../0,250A, calculé)
Consommation maximale à l'entrée de courant	0,9 VA
Courant d'impulsion maximum	100 A
Courant mesure minimum	0,01 A (.../5A, .../1A, .../0,250A

Date de création: 24/11/2026 - CIRCUTOR, SAU se réserve le droit d'effectuer des changements techniques ou de modifier le contenu/les images de ce document sans préavis, afin d'améliorer sa fiabilité, sa fonctionnalité, sa conception ou pour d'autres raisons.
Elle n'accepte aucune responsabilité pour les erreurs, les inexactitudes ou le manque éventuel d'informations dans ce document.



CVM-B150-ITF-485-ICT2

Analyseur multimètre pour panneau

Code: M56111.

Circuit de mesure de tension

Catégorie d'installation	CAT III 600V



CVM-B150-ITF-485-ICT2

Analyseur multimètre pour panneau

Code: M56111.

Impédance d'entrée	1.2MΩ
Plage de mesure de la fréquence	40...70Hz
Plage de mesure de la tension	20...600 V~
Consommation maximale de l'entrée de tension	0,15VA
Tension de mesure minimale (Vstart)	10 V~

Interface utilisateur

Format d'affichage	4:3
LED	3 LED (CPU-Touches-ALARM)
Résolution d'affichage	VGA (640x480)
Clavier	Capacitif, 3 touches
Type d'affichage	TFT couleur
Dimensions de l'affichage visible	5.6"

Entrées numériques

Isolement entre entrée et sortie	4 kV
Quantité	2
Type	Contact sans potentiel
Courant maximal en court-circuit	5 mA
Tension maximale en circuit ouvert	15 Vcc

Sorties de relais numériques

Durée de vie électrique à charge maximum	$3x10^4$ cycles
Durée de vie mécanique	$1x10^7$ cycles
Puissance de commutation maximale	1500 VA

Sorties numériques de transistor

Largeur d'impulsion	1 ms
Quantité	2
Type	NPN
Sortie d'impulsions, durée (Ton / Toff)	0,3 ms/0,7 ms
Sortie d'impulsions, fréquence maximum	1 kHz
Sortie d'impulsions, courant maximum	130 mA
Tension maximale	48 Vdc

Précision de mesure

Mesure de fréquence	Classe 0.1 (.../5A, .../1A, .../0.250A)
Mesure de courant de phase	classe 0,2 ±1 digit 0,05...8A (.../5A),0,01...1,2A (.../1A), 0,01 ... 0,3A (.../0,250A)
Mesure de courant neutre	classe 1 ±1 digit 0,05...6A (.../5A),0.05...1,2A (.../1A), calculé (.../0,250A)
Mesure de l'énergie réactive (kvarh)	(IEC 62053-23) Classe 1 (.../5A), Classe 2 (.../1A, .../0.250A)
Mesure de la puissance réactive (kvar)	(Vn 230/110 Vca) classe 1 ±1 chiffre 0.05...6A (.../5A),0.01...1.2A (.../1A),



CVM-B150-ITF-485-ICT2

Analyseur multimètre pour panneau

Code: M56111.

	0.01...0.3A (.../0.250A)
Mesure de la puissance apparente (kVA)	(Vn 230/110 Vca) classe 0.5 ±1 chiffre 0.05...6A (.../5A),0.01...1.2A (.../1A), 0.01...0.3A (.../0.250A)
Mesure d'énergie active (kWh)	(IEC 62053-22) classe 0.5S (.../5A), classe 1 (.../1A), classe 1 (.../0.250A)
Mesure de la puissance active (kW)	(Vn 230/110 Vca) classe 0.5 ±1 chiffre 0.05...6A (.../5A),0.01...1.2A (.../1A), 0.01...0.3A (.../0.250A)
Mesure du facteur de puissance	classe 0,5 (.../5A, .../1A, .../0.250A)
THD de courant	classe 1 (.../5A, .../1A, .../0.250A)
THD de tension	classe 1 (.../5A, .../1A, .../0.250A)
Mesure de tension de phase	classe 0,2 ±1 chiffre (20...600 Vac, .../5A, .../1A, .../0,250A)
Mesure de tension neutre	classe 0,5 ±1 chiffre (50...600 Vac, .../5A, .../1A, .../0,250A)
Harmoniques de courant (THD)	classe 1 (.../5A, .../1A, .../0.250A)
Harmoniques de tension (THD)	classe 1 (.../5A, .../1A, .../0.250A)

Communication série

Protocole	ModBus/RTU, BACnet
Technologie / Type	RS-485 / BACnet

CVM-B

Analyseur de réseaux panneau, display en couleur

CODE	TYPE	Courant entrada	Sortie Transistor	N° relais	Entrées numériques	Communications	Protocole
M56011.	CVM-B100-ITF-485-ICT2	.../5 A | .../1 A | .../250 mA	2	2	2	RS-485	Modbus RTU | BACnet
M56111.	CVM-B150-ITF-485-ICT2	.../5 A | .../1 A | .../250 mA	2	2	2	RS-485	Modbus RTU | BACnet

Équipement de mesure 4 quadrants. Voir modules d'expansion et accessoires (Joints d'étanchéité) pour CVM-A / CVM-B

Date de création: 24/11/2026 - CIRCUTOR, SAU se réserve le droit d'effectuer des changements techniques ou de modifier le contenu/les images de ce document sans préavis, afin d'améliorer sa fiabilité, sa fonctionnalité, sa conception ou pour d'autres raisons.
Elle n'accepte aucune responsabilité pour les erreurs, les inexactitudes ou le manque éventuel d'informations dans ce document.



CVM-B150-ITF-485-ICT2

Analyseur multimètre pour panneau

Code: M56111.

Dimensions

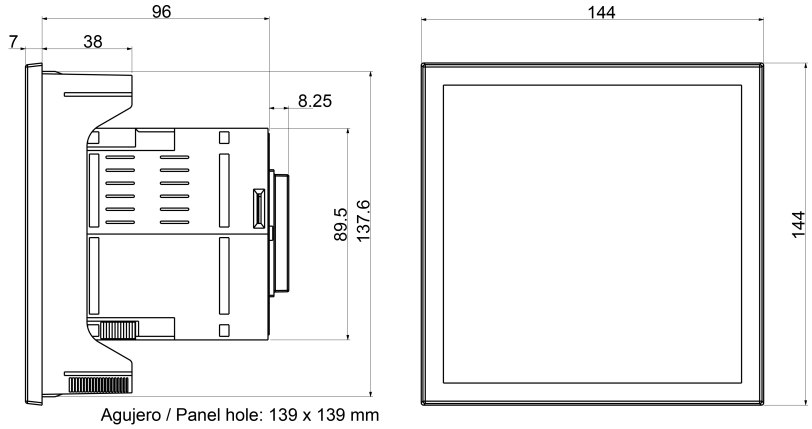

Connexions

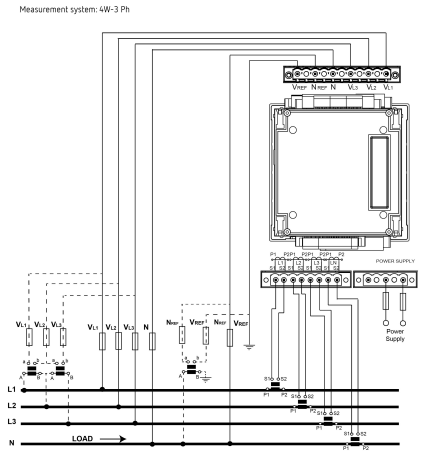

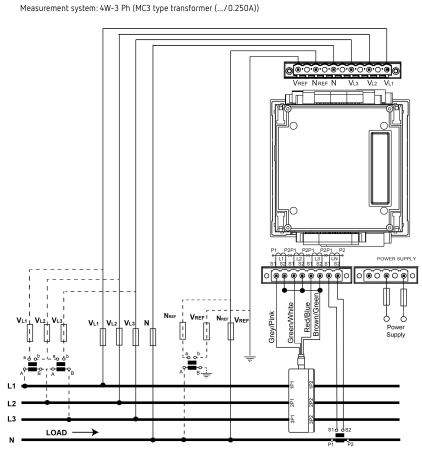

Date de création: 24/11/2026 - CIRCUTOR, SAU se réserve le droit d'effectuer des changements techniques ou de modifier le contenu/les images de ce document sans préavis, afin d'améliorer sa fiabilité, sa fonctionnalité, sa conception ou pour d'autres raisons.
Elle n'accepte aucune responsabilité pour les erreurs, les inexactitudes ou le manque éventuel d'informations dans ce document.