CVM-C5-MC-IC

CVM-C5-MC-IC, Analyseur multimètre panneau, 96x96

Code: M55873. **DESCATALOGADO**

> Sortie Transistor: 1

> Entrées numériques: 1

> Canaux de mesure: 3

> Courant entrada: .../250 mA

> Montage: Panneau

La description

Le **CVM-C5** est une centrale de mesure pour panneau (96 x 96 mm) avec enregistrement d'énergies. Compact et intuitif avec une mesure sur 4 quadrants (consommation et génération), le **CVM-C5** est totalement approprié pour des installations de basse tension, tant sur des circuits triphasés à 3 ou 4 fils, biphasés avec ou sans neutre, monophasés ou connexions ARON.

Caractéristiques d'affichage et interface :

- Affichage rapide des paramètres avec un bouton seulement.
- Affichage clair des paramètres électriques de l'installation.
- Affichage de la valeur de consommation électrique selon le coût par kWh.
- Indicateur $kgCO_2$ en consommation/génération ou selon la provenance de l'énergie.
- Écran LCD rétroéclairé.
- Compteur d'heures pour la maintenance préventive.

Autres caractéristiques :

- Communications Modbus/RS-485 (optionals)
- Mesure à travers des transformateurs efficaces **MC** de **CIRCUTOR** ou transformateurs .../5 A, .../1 A ou .../333 mV.
- 1 sortie numérique (interface S0).
- 1 entrée numérique (sélection de tarif ou origine de l'énergie).
- Maximums, minimums, demande maximale.

Application

- Obtention et affichage sur écran de la consommation d'énergie à deux provenances différentes (réseau/groupe électrogène).
- Génération d'un signal d'impulsion relatif au coût, émission de $kgCO_2$ ou économie conforme à la consommation ou génération d'énergie.
- Génération d'alarmes à travers la sortie à un transistor configurable en paramètre Low/High, hystérèse (%), NO/NC, retard de connexion/déconnexion et enclenchement.

Date de création: 09/11/2025 - CIRCUTOR, SAU se réserve le droit d'effectuer des changements techniques ou de modifier le contenu/les images de ce document sans préavis, afin d'améliorer sa fiabilité, sa fonctionnalité, sa conception ou pour d'autres raisons.
Elle n'accepte aucune responsabilité pour les erreurs, les inexactitudes ou le manque éventuel d'informations dans ce document.

CVM-C5-MC-IC

Centrale de mesure multicanal sur rail DIN - sans display

Code: M55873.

Spécifications

Alimentation en courant alternatif

Catégorie d'installation	CAT III 300 V
Consommation	3.5 ... 6 VA
Fréquence	50 ... 60 Hz
Tension nominale	95 ... 240 V ~ ± 10%

Alimentation en courant continu

Catégorie d'installation	CAT III 300 V
Consommation	2 ... 6 W
Tension nominale	105 ... 272 Vcc ± 10%

Caractéristiques mécaniques

Taille (mm) larg. x haut. x prof.	96 x 96 x 60.9 (mm)
Boîtier	Plastique V0 auto-extinguible
Fixation	Panel
Poids (kg)	0,2

Caractéristiques environnementales

Degré de protection	IP 51 (avant), IP 20 (arrière)
Humidité relative (sans condensation)	5...95%
Température de stockage	-10... +50 °C
Température de travail	-5...+45 °C

Règlementation

Certifications	UL/CSA 61010-1 3rd edition
Sécurité électrique, Altitude maximale (m)	2000
Règlementation	IEC 61010, UNE EN 61000-6-2, UNE EN 61000-6-4,

Circuit de mesure de courant

Catégorie d'installation	CAT III 300 V
Courant nominal (In)	.../250A
Plage de mesure du courant de phase	5...110% In
Courant d'impulsion maximum	100 A
Courant mesure minimum	0,25 A (MC1) / 0,12 A (MC3)

Circuit de mesure de tension

Catégorie d'installation	CAT III 300 V
Plage de mesure de la fréquence	45 ... 65 Hz
Plage de mesure de la tension	5 ...120% Un

CVM-C5-MC-IC

Centrale de mesure multicanal sur rail DIN - sans display

Code: M55873.

Tension nominale	300V ph-n, 520V ph-ph
Tension de mesure minimale (Vstart)	10 V F-N

Interface utilisateur

Clavier	3 clés
Type d'affichage	LCD
Dimensions de l'affichage visible	60X54 mm

Entrées numériques

Isolement entre entrée et sortie	Optoisolée
Quantité	1
Type	Contact sans potentiel

Sorties numériques de transistor

Largeur d'impulsion	100 ms
Quantité	1
Type	NPN
Sortie d'impulsions, durée (Ton / Toff)	100 ms/100 ms
Sortie d'impulsions, fréquence maximum	5 imp / s
Sortie d'impulsions, courant maximum	50 mA
Tension maximale	24 Vdc

Précision de mesure

Mesure de tension de phase	0,50%

Équipement de mesure 4 quadrants. Permet de programmer la relation des transformateurs de tension.

CVM-C5-MC-IC

Centrale de mesure multicanal sur rail DIN - sans display

Code: M55873.
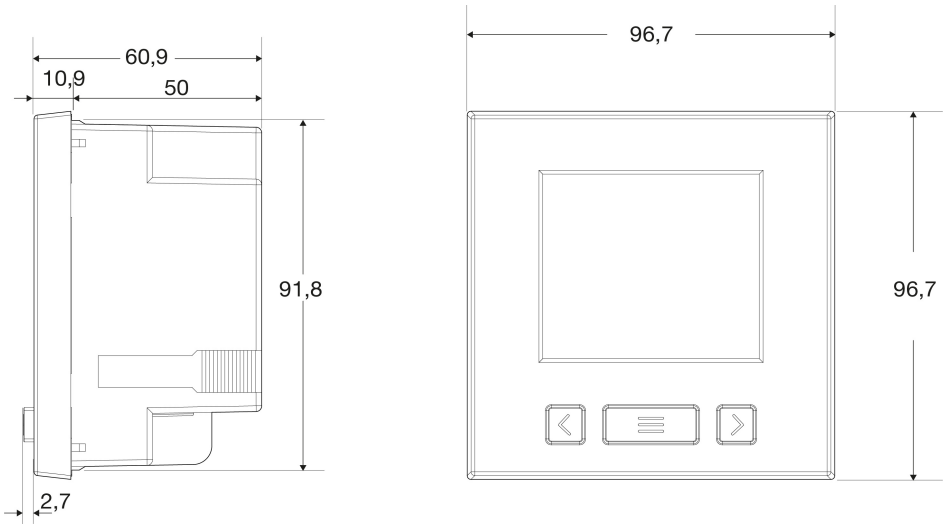
Dimensions