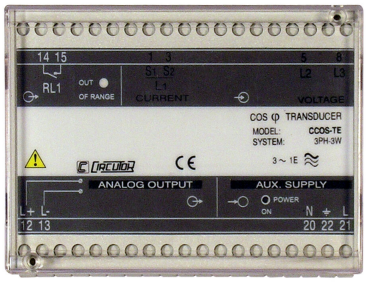


# CCOS-TEN Sal1,3

CCOS-TEN Sal1,3

Code: M25361. **DESCATALOGADO**

> Convertisseur de cos fi

> Type Sortie: 1

> 3

> Sortie analogique: 0...20mA

> Système: Triphasé équilibré (4 fils)

## La description

The **CCOS** transducers measure cosφ single-phase system.
The analog output is directly proportional to the measurement signal, 0...20 mA or 4...20 mA. The analog output can be bidirectional.

Date de création: 20/09/2025 - CIRCUTOR, SAU se réserve le droit d'effectuer des changements techniques ou de modifier le contenu/les images de ce document sans préavis, afin d'améliorer sa fiabilité, sa fonctionnalité, sa conception ou pour d'autres raisons.
Elle n'accepte aucune responsabilité pour les erreurs, les inexactitudes ou le manque éventuel d'informations dans ce document.

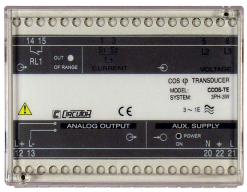

# CCOS-TEN Sal1,3

Cosinus φ transducer

Code: M25361.

## Spécifications

### Alimentation en courant alternatif, isolement

| | |
|---|---|
| Test d'impulsion (kV) | 4 kV (1,2/50µs) |
| Tension d'essai (kV) | 3 kV RMS 50 Hz 1min |

### Alimentation en courant alternatif

| | |
|---|---|
| Consommation | 2,5 VA |
| Fréquence | 40...90 Hz |
| Tension nominale | 24/115/230/400 Vca (-15...+20 %) |

### Alimentation en courant continu, isolement

| | |
|---|---|
| Test d'impulsion (kV) | 3 kV (1,2/50µs) |
| Tension d'essai (kV) | 2 kV RMS 50Hz 1 min |

### Alimentation en courant continu

| | |
|---|---|
| Consommation | 2,5 VA |
| Tension nominale | 9-18 / 18-36 Vcc 36-72 / 90-140 Vcc |

### Caractéristiques mécaniques

| | |
|---|---|
| Taille (mm) larg. x haut. x prof. | 95 x 72 x 110 (mm) |
| Poids (kg) | 0,31 |

### Caractéristiques environnementales

| | |
|---|---|
| Degré de protection | IP 20 (Terminals) IP 40 (case) |
| Température de stockage | -40....+70 °C |
| Température de travail | -10...+55 °C |

### Circuit de mesure de courant

| | |
|---|---|
| Courant nominal (In) | 5A |
| Courant mesure de phase | 0...150 % In |
| Surcharge admissible | 300 % In permanent |

### Circuit de mesure de tension

| | |
|---|---|
| Consommation | 0,2 VA |
| Plage de mesure de la fréquence | 45...65 Hz |
| Plage de mesure de la tension | 0...150 % Vn |
| Tension nominale | 500 Vca |
| Tension maximale de mesure permanente | 1000 V |

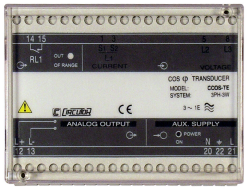


# CCOS-TEN Sal1,3

Cosinus φ transducer

Code: M25361.

## Règlementation

| | |
|---|---|
| Sécurité électrique, Altitude maximale (m) | 2000 |

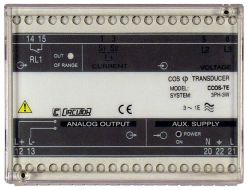


# CCOS-TEN Sal1,3

Cosinus φ transducer

Code: M25361.

| | |
|---|---|
| Règlementation | IEC 529, IEC 688, IEC 801, EN 50081-2, EN 50082-2, IEC 1010 |

## Entrées analogiques

| | |
|---|---|
| Impédance de charge en courant | < 500 Ω |
| Curly (valeur efficace, RMS) | < 0,5 % |
| Temps de réponse | < 500 ms (0...99 % Vn) |

## Sorties analogiques

| | |
|---|---|
| Mode courant, plage nominale | 0...20 mAac / 4...20 mAac |

## Précision de mesure

| | |
|---|---|
| Mesure de courant de phase | 0,5 % FS |

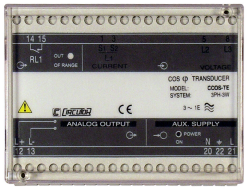

# CCOS-TEN Sal1,3

Cosinus φ transducer

Code: M25361.
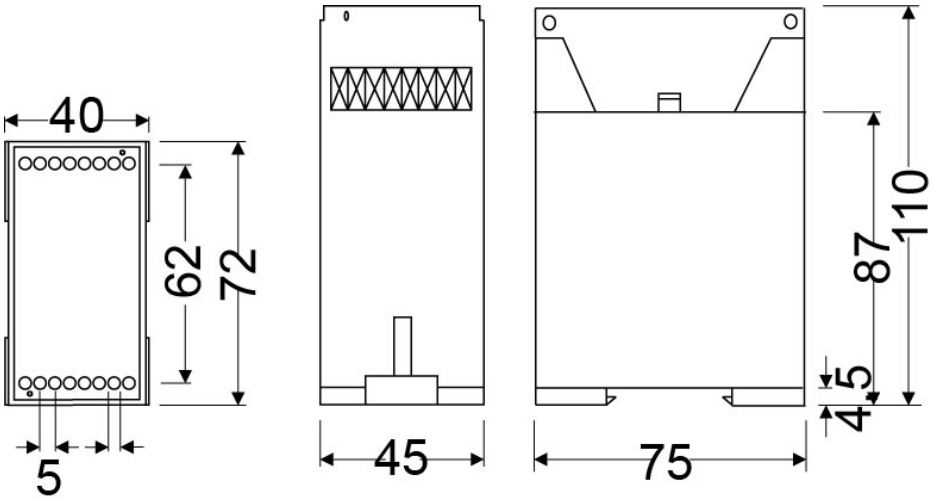
## Dimensions