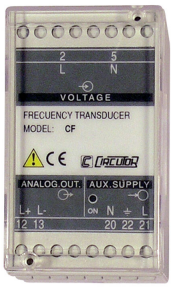

CPF-M Out1,3

CPF-M Out1,3

Code: M25311. **DESCATALOGADO**

> Convertisseur du facteur de puissance

> Type Sortie: 1

> 3

> Sortie analogique: 0...20mA

> Système: Monophasés

La description

The **CPF** transducers measure power factor single phase.
The analog output is directly proportional to the measurement signal, 0...20 mA or 4...20 mA. The analog output can be bidirectional.

Date de création: 14/10/2025 - CIRCUTOR, SAU se réserve le droit d'effectuer des changements techniques ou de modifier le contenu/les images de ce document sans préavis, afin d'améliorer sa fiabilité, sa fonctionnalité, sa conception ou pour d'autres raisons.
Elle n'accepte aucune responsabilité pour les erreurs, les inexactitudes ou le manque éventuel d'informations dans ce document.

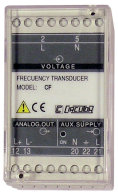

CPF-M Out1,3

Power factor transducer

Code: M25311.

Spécifications

Alimentation en courant alternatif, isolement

Test d'impulsion (kV)	4 kV (1,2/50µs)
Tension d'essai (kV)	3 kV RMS 50 Hz 1min

Alimentation en courant alternatif

Consommation	2,5 VA
Fréquence	40...90 Hz
Tension nominale	24/115/230/400 Vca (-15...+20 %)

Alimentation en courant continu, isolement

Test d'impulsion (kV)	3 kV (1,2/50µs)
Tension d'essai (kV)	2 kV RMS 50Hz 1 min

Alimentation en courant continu

Consommation	2,5 VA
Tension nominale	9-18 / 18-36 Vcc 36-72 / 90-140 Vcc

Caractéristiques mécaniques

Taille (mm) larg. x haut. x prof.	95 x 72 x 110 (mm)
Poids (kg)	0,2

Caractéristiques environnementales

Degré de protection	IP 20 (Terminals) IP 40 (case)
Température de stockage	-40....+70 °C
Température de travail	-10...+55 °C

Circuit de mesure de courant

Courant nominal (In)	5A
Courant mesure de phase	0,5...6 In
Surcharge admissible	300 % In permanent

Circuit de mesure de tension

Consommation	0,2 VA
Plage de mesure de la fréquence	45...65 Hz
Plage de mesure de la tension	10...150 % Vn
Tension nominale	500 Vca
Tension maximale de mesure permanente	1000 V

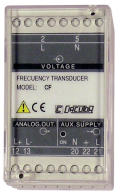

CPF-M Out1,3

Power factor transducer

Code: M25311.

Règlementation

Sécurité électrique, Altitude maximale (m)	2000

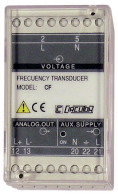

CPF-M Out1,3

Power factor transducer

Code: M25311.

Règlementation	IEC 529, IEC 688, IEC 801, EN 50081-2, EN 50082-2, IEC 1010

Entrées analogiques

Impédance de charge en courant	< 500 Ω
Curly (valeur efficace, RMS)	< 0,5 %
Temps de réponse	< 500 ms (0...99 % Vn)

Sorties analogiques

Mode courant, plage nominale	0...20 mAac / 4...20 mAac

Précision de mesure

Mesure de courant de phase	0,5 % FS

Date de création: 14/10/2025 - CIRCUTOR, SAU se réserve le droit d'effectuer des changements techniques ou de modifier le contenu/les images de ce document sans préavis, afin d'améliorer sa fiabilité, sa fonctionnalité, sa conception ou pour d'autres raisons.
Elle n'accepte aucune responsabilité pour les erreurs, les inexactitudes ou le manque éventuel d'informations dans ce document.

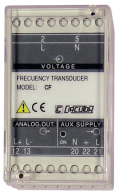

CPF-M Out1,3

Power factor transducer

Code: M25311.
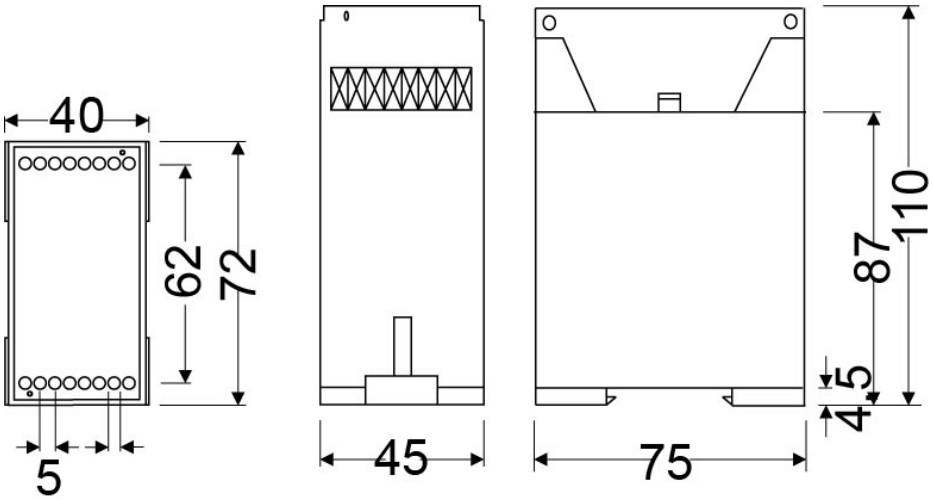
Dimensions