

CCE-A

CCE-A, Convertisseur de courant à profil étroit

Code: M25111.

> Type Sortie: 2
> Sortie analogique: 4...20mA
> Mesure: 5 A
> Parameters: A ~

La description

The **CCE-A** and **CCE-AP** transducers, convert A.C current to D.C process indicator signal.

The analog output is directly proportional to the input signal, calibrated as a RMS with sinus signal of 50Hz.

Date de création: 25/11/2026 - CIRCUTOR, SAU se réserve le droit d'effectuer des changements techniques ou de modifier le contenu/les images de ce document sans préavis, afin d'améliorer sa fiabilité, sa fonctionnalité, sa conception ou pour d'autres raisons.
Elle n'accepte aucune responsabilité pour les erreurs, les inexactitudes ou le manque éventuel d'informations dans ce document.



CCE-A

Thin side transducers, AC current

Code: M25111.

Spécifications

Alimentation en courant alternatif, isolement

Test d'impulsion (kV)	4 kV (1,2/50µs)
Tension d'essai (kV)	3 kV RMS 50 Hz 1min

Alimentation en courant alternatif

Consommation	2,5 VA
Fréquence	40...90 Hz
Tension nominale	115/230 Vca (-10...+10 %)

Caractéristiques mécaniques

Taille (mm) larg. x haut. x prof.	20 x 70 x 110 (mm)
Poids (kg)	0,147

Caractéristiques environnementales

Degré de protection	IP 20 (Terminals) IP 40 (case)
Température de stockage	-40....+70 °C
Température de travail	-10...+60 °C

Circuit de mesure de courant

Consommation	0,2 VA
Fréquence nominale	45/65 Hz
Courant nominal (In)	1 A / 5 A
Courant mesure de phase	5...120 % In
Surcharge admissible	300 % In permanent

Règlementation

Sécurité électrique, Altitude maximale (m)	2000
Règlementation	IEC 529, IEC 688, IEC 801, EN 50081-1, EN 50082-1, IEC 1010

Entrées analogiques

Impédance de charge en courant	< 500 Ω
Curly (valeur efficace, RMS)	< 2 %
Impédance de charge en tension	> 500 Ω
Temps de réponse	< 300 ms (0...99 % Vn)

Sorties analogiques

Sortie déplacée	0,2...2 V / 2...10 V / 4...20 mA



CCE-A

Thin side transducers, AC current

Code: M25111.

Précision de mesure

Mesure de courant de phase	0,5 % FS



CCE-A

Thin side transducers, AC current

Code: M25111.

CCE
Convertisseur de courant à profil étroit

CODE	TYPE	Type Sortie	Sortie analogique	Système	Mesure	Parameters
Convertisseur de Courant AC						
M25111.	CCE-A	2	4...20mA	-	5 A	A ~

Spécifier SELON TABLEAU DE CODIFICATION : 1. Code /2 Rang d'entrée / 3. Rang de sortie / 4. Alimentation auxiliaire / 5. Dans CFE-AP, spécifier tension réseau. Voir Tableau de codification en fin de section. xxx-AP n'ont pas besoin d'alimentation auxiliaire, autoalimentation. Version avec sortie décalée (4 ... 20 mA) impossible

Date de création: 25/11/2026 - CIRCUTOR, SAU se réserve le droit d'effectuer des changements techniques ou de modifier le contenu/les images de ce document sans préavis, afin d'améliorer sa fiabilité, sa fonctionnalité, sa conception ou pour d'autres raisons.
Elle n'accepte aucune responsabilité pour les erreurs, les inexactitudes ou le manque éventuel d'informations dans ce document.



CCE-A

Thin side transducers, AC current

Code: M25111.

Dimensions

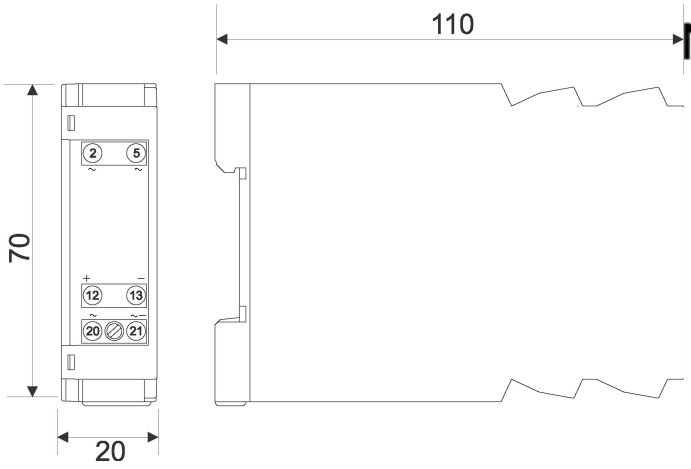

Connexions

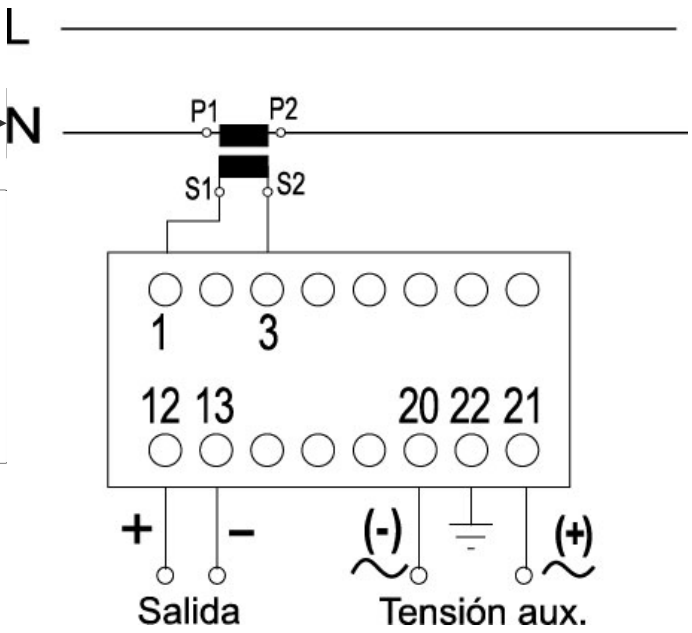

Date de création: 25/11/2026 - CIRCUTOR, SAU se réserve le droit d'effectuer des changements techniques ou de modifier le contenu/les images de ce document sans préavis, afin d'améliorer sa fiabilité, sa fonctionnalité, sa conception ou pour d'autres raisons.
Elle n'accepte aucune responsabilité pour les erreurs, les inexactitudes ou le manque éventuel d'informations dans ce document.