2EC144 2x.../110V

2EC144 2x.../110V, Voltmètres doubles, panneau 144x144

Code: M13842. **DESCATALOGADO**

> Échelle: 90°
> Précision: 1,5
> Rang mesure (V): 2x.../110
> Équipement: 2EC144
> Modules: 144x144

La description

- Aucune alimentation auxiliaire nécessaire
- Boîtier DIN de 96 et 144 mm
- Classe de précision 1,5
- Double échelle

Application

Mesure et comparaison de tensions alternatives issues de deux générateurs ou d'un générateur et d'un réseau, lorsque ces derniers sont branchés en parallèle.

Date de création: 31/08/2025 - CIRCUTOR, SAU se réserve le droit d'effectuer des changements techniques ou de modifier le contenu/les images de ce document sans préavis, afin d'améliorer sa fiabilité, sa fonctionnalité, sa conception ou pour d'autres raisons.
Elle n'accepte aucune responsabilité pour les erreurs, les inexactitudes ou le manque éventuel d'informations dans ce document.

2EC144 2x.../110V

Voltmètre double pour équipements de synchronisation et applications navales

Code: M13842.

Spécifications

Caractéristiques mécaniques

Taille (mm) larg. x haut. x prof.	144 x 144 x 71.8 (mm)
Fixation	Panneau
Poids (kg)	0,43

Caractéristiques environnementales

Degré de protection	Panneau : IP 52 (avant), IP 00 (bornes)
Température de stockage	-25 ... +40 °C
Température de travail	+10 ... +30 °C

Règlementation

Certifications	CE
Règlementation	BS 89, UNE-EN 60051, IEC 144, DIN 43780, IEC 51, UNE 21318

Circuit de mesure de tension

Consommation	1 ... 4 VA
Fréquence d'échantillonnage	20 ... 100 Hz
Tension nominale	230 V ~
Tension maximale de mesure permanente	1,2 Vn permanent rated voltage / 2 Vn during 5s

Caractéristiques électriques

Tension d'isolement, circuit	2kV a 50 Hz < 1min entre mecanismo y caja

Précision de mesure

Précision	1,5 % FE

2EC
Voltmètres doubles

CODE	TYPE	Échelle	Précision	Modules	Équipement
M13831.	2EC96 2x.../100V	90°	1,5	96x96	2EC96
M13832.	2EC96 2x.../110V	90°	1,5	96x96	2EC96
M13833.	2EC96 2x220V	90°	1,5	96x96	2EC96
M13834.	2EC96 2x380V	90°	1,5	96x96	2EC96
M13835.	2EC96 2x440V	90°	1,5	96x96	2EC96
M13841.	2EC144 2x.../100V	90°	1,5	144x144	2EC144
M13844.	2EC144 2x380V	90°	1,5	144x144	2EC144

Date de création: 31/08/2025 - CIRCUTOR, SAU se réserve le droit d'effectuer des changements techniques ou de modifier le contenu/les images de ce document sans préavis, afin d'améliorer sa fiabilité, sa fonctionnalité, sa conception ou pour d'autres raisons.
Elle n'accepte aucune responsabilité pour les erreurs, les inexactitudes ou le manque éventuel d'informations dans ce document.

2EC144 2x.../110V

Voltmètre double pour équipements de synchronisation et applications navales

Code: M13842.

CODE	TYPE	Échelle	Précision	Modules	Équipement
M13845.	2EC144 2x440V	90°	1,5	144x144	2EC144

Indiquer liste des transformateurs de tension

2EC144 2x.../110V

Voltmètre double pour équipements de synchronisation et applications navales

Code: M13842.

Dimensions

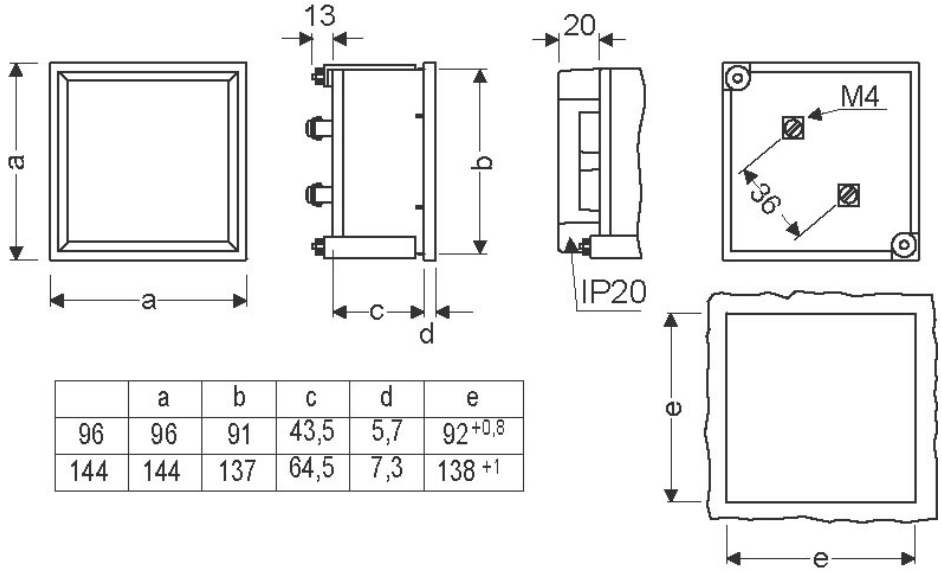

	a	b	c	d	e
96	96	91	43,5	5,7	$92^{+0,8}$
144	144	137	64,5	7,3	138^{+1}

Date de création: 31/08/2025 - CIRCUTOR, SAU se réserve le droit d'effectuer des changements techniques ou de modifier le contenu/les images de ce document sans préavis, afin d'améliorer sa fiabilité, sa fonctionnalité, sa conception ou pour d'autres raisons.
Elle n'accepte aucune responsabilité pour les erreurs, les inexactitudes ou le manque éventuel d'informations dans ce document.