FETC96 400V

FETC96 400V, Phasemètres électroniques 90° triphasé, panneau 96x96

Code: M1343F. **CONSULTAR DISPONIBILIDAD**

> Échelle: 90° P1
> Système: Triphasés équilibrés
> Précision: 1,5
> Rang mesure (V): 400
> Modules: 96x96

La description

- Aucune alimentation auxiliaire nécessaire
- Boîtiers DIN de 96 et 144 mm
- Classe de précision 1,5
- Convertisseur électronique intégré
- Circuits monophasés et triphasés symétriques

Application

Mesure du cosφ dans les circuits monophasés et triphasés, symétriques ou asymétriques

Date de création: 14/10/2025 - CIRCUTOR, SAU se réserve le droit d'effectuer des changements techniques ou de modifier le contenu/les images de ce document sans préavis, afin d'améliorer sa fiabilité, sa fonctionnalité, sa conception ou pour d'autres raisons.
Elle n'accepte aucune responsabilité pour les erreurs, les inexactitudes ou le manque éventuel d'informations dans ce document.

FETC96 400V

Phasemètre

Code: M1343F.

Spécifications

Caractéristiques mécaniques

Taille (mm) larg. x haut. x prof.	96 x 96 x 62.9 (mm)
Fixation	Panneau
Poids (kg)	0,48

Caractéristiques environnementales

Degré de protection	Panneau : IP 52 (avant), IP 00 (bornes)
Température de stockage	-25...+40 °C
Température de travail	+10 ... +30 °C

Règlementation

Certifications	CE
Sécurité électrique, Altitude maximale (m)	2000
Règlementation	BS 89, UNE-EN 60051, IEC 144, DIN 43780, IEC 51, UNE 21318

Circuit de mesure de courant

Consommation	1,5 VA
Fréquence d'échantillonnage	20 ... 100 Hz
Courant nominal (In)	... 5 A
Surcharge admissible	1,2 In permanent / 5 In pendant 30s / 10 In pendant 5s / 40 In pendant 1s

Circuit de mesure de tension

Consommation	1 VA
Fréquence d'échantillonnage	40 ... 70 Hz
Tension maximale de mesure permanente	1,2 Vn permanent rated voltage / 2 Vn during 5s

Caractéristiques électriques

Tension d'isolement, circuit	2 kV, 50 Hz, 1 min entre mecanismo y caja

Précision de mesure

Précision	± 1,5 % FE

FEMC / FETC
Phasemètres électroniques 90°, monophasés et triphasés

CODE	TYPE	Échelle	Précision	Modules
Monophasé				
M13434.	FEMC96 110V	90° P1	1,5	96x96

FETC96 400V

Phasemètre

Code: M1343F.

Rang de courant de 0,1 à 1,2 In. Pour connecter aux transformateurs .../ 5A. Convertisseur électronique intégré.

FETC96 400V

Phasemètre

Code: M1343F.

Dimensions

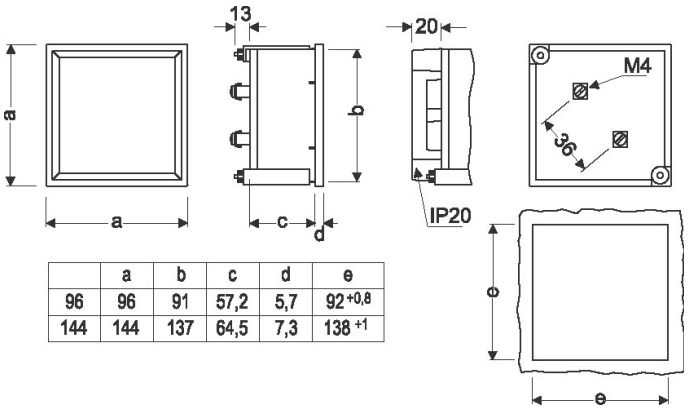

	a	b	c	d	e
96	96	91	57,2	5,7	92 +0,8
144	144	137	64,5	7,3	138 +1
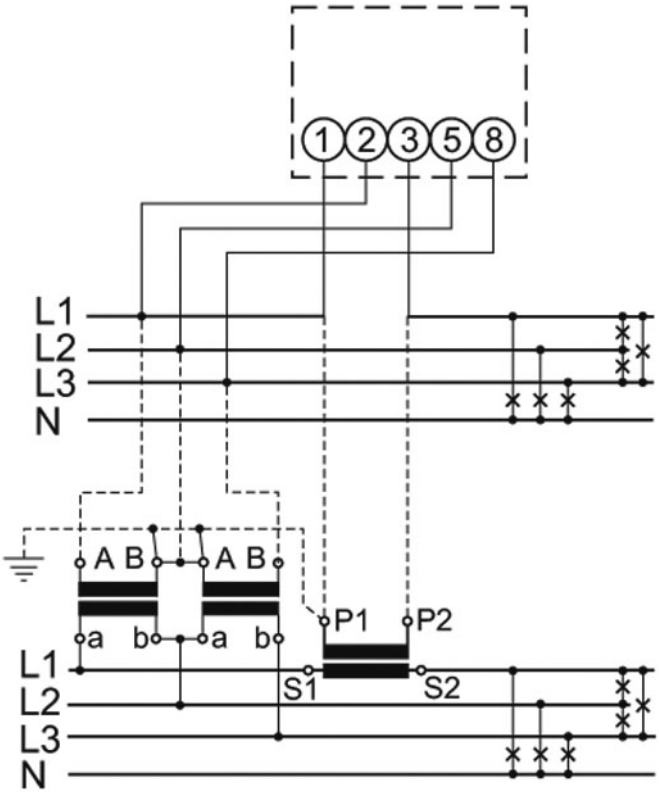
Connexions